SHARP

SERVICE MANUAL/SERVICE-ANLEITUNG/MANUEL DE SERVICE

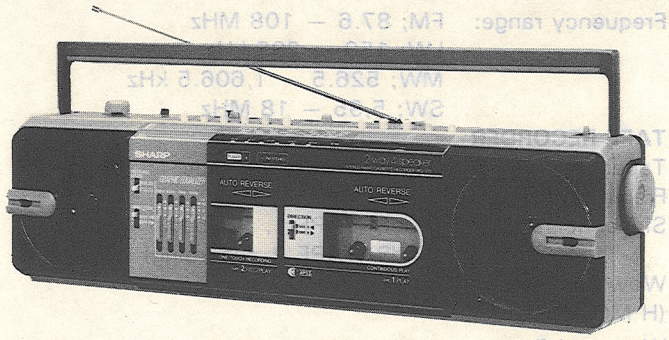

PHOTO: WQ-572H(R)

S4663WQ-572HR

WQ-572H (R/BK/P)

WQ-572E (R/BK/P/W)

Note for users in UK
Recording and playback of any material may require consent which SHARP is unable to give. Please refer particularly to the provisions of Copyright Act 1956, the Dramatic and Musical Performers Protection Act 1958, the Performers Protection Acts 1963 and 1972 and to any subsequent statutory enactments and orders.

- In the interests of user-safety the set should be restored to its original condition and only parts identical to those specified be used.
- Im Interesse der Benutzer-Sicherheit sollte dieses Gerät wieder auf seinen ursprünglichen Zustand eingestellt und nur die vorgeschriebenen Teile verwendet werden.
- Dans l'intérêt de la sécurité de l'utilisateur, l'appareil devra être reconstitué dans sa condition première et seules des pièces identiques à celles spécifiées, doivent être utilisées.

INDEX TO CONTENTS

Ⓔ

	Page
SPECIFICATIONS	2, 3
STRINGING OF DIAL CORD	2, 3
NAMES OF PARTS	4, 5
VOLTAGE SELECTION	4, 5
DISASSEMBLY	6, 7
BLOCK DIAGRAM	8, 9
MECHANICAL ADJUSTMENT	10, 11
CIRCUIT ADJUSTMENT	12—17
TEST TAPES FOR MEASUREMENT	12, 13
NOTES ON SCHEMATIC DIAGRAM	18
SCHEMATIC DIAGRAM	19, 20, 23, 24, 27, 28
WIRING SIDE OF P.W.BOARD	21, 22, 25, 26, 29
PACKING METHOD (WQ-572E ONLY)	30
EXPLODED VIEW	31—33
REPLACEMENT PARTS LIST	34—40

INHALTSVERZEICHNIS

Ⓓ

	Seite
TECHNISCHE DATEN	2, 3
SPANNEN DER SKALENSCHNUR	2, 3
BEZEICHNUNG DER TEILE	4, 5
SPANNUNGSWAHL	4, 5
ZERLEGEN	6, 7
BLOCKSCHALTPLAN	8, 9
MECHANISMUSEINSTELLUNG	10, 11
SCHALTUNGSEINSTELLUNG	12—17
TESTBÄNDER FÜR MESSUNG	12,13
ANMERKUNGEN ZUM SCHEMATISCHEN SCHALTPLAN	18
SCHEMATISCHER SCHALTPLAN	19, 20, 23, 24, 27, 28
VERDRAHTUNGSSEITE DER LEITERPLATTE	21, 22, 25, 26, 29
EXPLOSIONSDARSTELLUNG	31—33
ERSATZTEILLISTE	34—40

TABLE DES MATIÈRES

Ⓕ

	Page
CARACTÉRISTIQUES	2, 3
PASSAGE DU CORDON DU CADRAN	2, 3
NOMENCLATURE	4, 5
SÉLECTION DE LA TENSION	4, 5
DÉMONTAGE	6, 7
DIAGRAMME SYNOPTIQUE	8, 9
RÉGLAGE DE MÉCANISME	10, 11
RÉGLAGE DU CIRCUIT	12—17
BANDES D'ESSAI POUR MESURAGE	12,13
REMARQUES CONCERNANT LE DIAGRAMME SCHÉMATIQUE	18
DIAGRAMME SCHÉMATIQUE	19, 20, 23, 24, 27, 28
CÔTÉ CÂBLAGE DE LA PLAQUETTE DE MONTAGE IMPRIMÉ	21, 22, 25, 26, 29
VUE EN ÉCLATE	31—33
LISTE DES PIÈCES DE RECHANGE	34—40

SHARP CORPORATION

Ⓔ

FOR A COMPLETE DESCRIPTION OF THE OPERATION OF THIS UNIT, PLEASE REFER TO THE OPERATION MANUAL.

SPECIFICATIONS

GENERAL

Power source: (H MODEL)	AC 110 – 120 V and 220 – 240 V, 50/60 Hz DC 9 V (UM/SUM-2 or R 14 type x 6)
Power source: (H MODEL for EX)	AC 110 – 127 V and 220 – 240 V, 50/60 Hz DC 9V (UM/SUM-2 or R 14 type x 6)
Power source: (E MODEL)	AC 240 V, 50 Hz DC 9 V (HP-11 or R 14 type x 6)
Output power: (DIN 45 324) (H MODEL)	MPO; 9 W (4.5 W + 4.5 W) (AC operation) RMS: 5 W (2.5 W + 2.5 W) (DC operation)
Output power: (H MODEL for EX)	PMPO; 26 W (13 W + 13 W) (AC operation) MPO; 12 W (6 W + 6 W) (AC operation) RMS: 5 W (2.5 W + 2.5 W) (DC operation, DIN 45324)
Output power: (E MODEL)	MPO; 12 W (6 W + 6 W) (AC operation) RMS: 5 W (2.5 W + 2.5 W) (DC operation, 10% distortion)
Speakers:	10 cm woofer x 2 Horn type tweeter x 2
Input impedance:	Mixing mic; 600 ohms
Loaded impedance:	Headphones: 32 ohms
Dimensions:	Width; 494 mm Height; 130 mm Depth; 107 mm
Weight:	3.4 kg without batteries

RADIO

Frequency range:	FM; 87.6 – 108 MHz LW; 150 – 285 kHz MW; 526.5 – 1,606.5 kHz SW; 5,95 – 18 MHz

TAPE RECORDER

Tape:	Compact cassette tape
Frequency response:	80 – 10,000 Hz
Signal/noise ratio:	55 dB (TAPE 1, playback) 50 dB (TAPE 2, recording)
Wow and flutter: (H MODEL)	0.25% (DIN 45 511)
Wow and flutter: (H MODEL for EX)	0.25% (DIN 45 511) 0.15% (WRMS)
Wow and flutter: (E MODEL)	0.25% (CCIR)

Specifications for this model are subject to change without prior notice.

STRINGING OF DIAL CORD

1. Turn the drum fully in the direction Ⓐ shown in Fig. 2–2 and stretch its cord over the parts in the numerical order.
2. Then turn the tuning control shaft fully in the direction Ⓑ shown in Fig. 2–2 and fix its pointer as shown in Fig. 2–1.

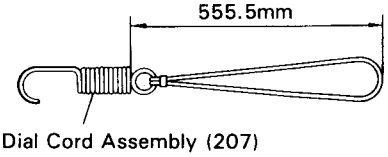

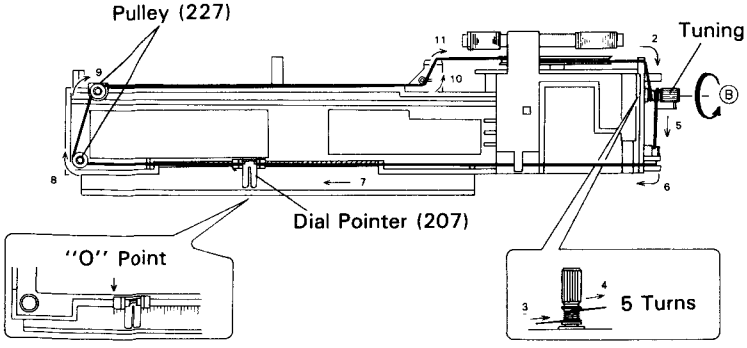

Figure 2–1

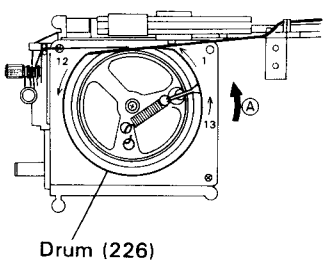

Figure 2–2

Ⓓ

EINE VOLLSTÄNDIGE BESCHREIBUNG DER BEDIENUNG DIESES GERÄTES IST IN DER BEDIENUNGSANLEITUNG ENTHALTEN.

TECHNISCHE DATEN

ALLGEMEINE

Spannungsversorgung:	Netz 110 – 120 V und 220 – 240 V, 50/60 Hz Batterien 9 V (UM/SUM-2 oder R14 x 6)
Ausgangsleistung: (DIN 45 324)	Musikleistung: 9 W (4,5 W + 4,5 W) (Netzbetrieb) Sinusleistung: 5 W (2,5 W + 2,5 W) (Batteriebetrieb)
Lautsprecher:	10 cm Tieftöner x 2 Hornhochtöner x 2
Eingangsimpedanz:	Mikrofonmischen: 600 Ohm
Lastimpedanz:	Kopfhörer: 32 Ohm
Abmessungen:	Breite: 494 mm Höhe: 130 mm Tiefe: 107 mm
Gewicht:	3,4 kg hone Batterien

EMPFANGSTEIL

Frequenzbereiche:	UKW; 87,6 – 108 MHz LW; 150 – 285 kHz MW; 526,5 – 1606,5 kHz KW; 5,95 – 18 MHz

CASSETTENTEIL

Band:	Kompaktcassette
Frequenzgang:	80 – 10 000 Hz
Störspannungsabstand:	55 dB (TAPE 1, Wiedergabe) 50 dB (TAPE 2, Aufnahme)
Gleichlaufschwankungen:	0,25% (DIN 45 511)

Die technischen Daten für dieses Modell können ohne vorherige Ankündigung Änderungen unterworfen sein.

SPANNEN DER SKALENSCHNUR

1. Die Trommel gemäß Abb. 2–2 bis zum Anschlag in Richtung Ⓐ drehen, dann die Schnur in der numerischen Reihenfolge über die einzelnen Teile spannen.
2. Die Abstimmstellerachse gemäß Abb. 2–2 bis zum Anschlag in Richtung Ⓑ drehen, dann den Zeiger gemäß Abb. 2–1 befestigen.

Ⓕ

POUR LA DESCRIPTION COMPLÈTE DU FONCTIONNEMENT DE CET APPAREIL, SE REPORTER AU MODE D'EMPLOI.

CARACTÉRISTIQUES

GÉNÉRALITÉS

Alimentation:	CA 110 – 120 V et 220 – 240 V, 50/60 Hz CC 9 V (UM/SUM-2 ou type R 14 x 6)
Puissance de sortie: (DIN 45 324)	PSM; 9 W (4,5 W + 4,5 W) (fonctionnement sur secteur) EFF; 5 W (2,5 W + 2,5 W) (fonctionnement sur courant conrinu)
Enceintes acoustiques:	Graves de 10 cm x 2 Aigus à pavillon x 2
Impédance d'entrée:	Microphone de mixage; 600 ohms
Impédance de charge:	Casque; 32 ohms
Dimensions:	Largeur; 494 mm Hauteur; 130 mm Profondeur;107 mm
Poids:	3,4 kg sans piles

RADIO

Gamme de fréquences:	FM; 87,6 – 108 MHz GO; 150 – 285 kHz PO; 526,5 – 1606,5 kHz OC; 5,95 – 18 MHz

MAGNÉTOPHONE

Cassette:	cassette compacte
Réponse en fréquence:	80 – 10 000 Hz
Rapport S/B:	55 dB (TAPE 1, lecture) 50 dB (TAPE 2, enregistrement)
Pleurage de scintillement:	0,25% (DIN 45 511)

Les caractéristiques de ce modèle sont sujettes à modification sans préavis.

PASSAGE DU CORDON DU CADRAN

1. Tourner le tambour entièrement dans le sens Ⓐ montré sur la Fig. 2–2 et passer le cordon sur les organes indiqués et dans l'ordre numérique.
2. Tourner l'abre de commande d'accord entièrement dans le sens Ⓑ montré sur la Fig. 2–2 et fixer son index comme le montre la Fig. 2–1.

Ⓔ

NAMES OF PARTS

1. Volume Control
2. Function Switch
3. Built-in Microphone
4. Dubbing Switch
5. FM Mode Switch
6. Radio Band Selector
7. Tuning Control
8. Tape 2) Reverse Mode Switch
9. Tape 2) Direction Switch
10. Graphic Equalizer
11. Tape 2) Cassette Compartment
12. Power Indicator
13. FM Stereo Indicator
14. Tape 1) Direction Switch
15. Tape 1) Cassette Compartment
16. Pause Button
17. Stop/Eject Button
18. Fast Wind Buttons
19. Play Button
20. Record Button
21. Stop/Eject Button
22. Fast Wind Buttons
23. Play Button (Continuous Play)
24. Play Button (Auto-Reverse continuing to TAPE 2)
25. FM/SW Telescopic Rod Antenna
26. Battery Compartment
27. Beat Cancel Switch
28. Mixing Microphone Socket
29. Headphones Socket
30. AC Power Supply Socket

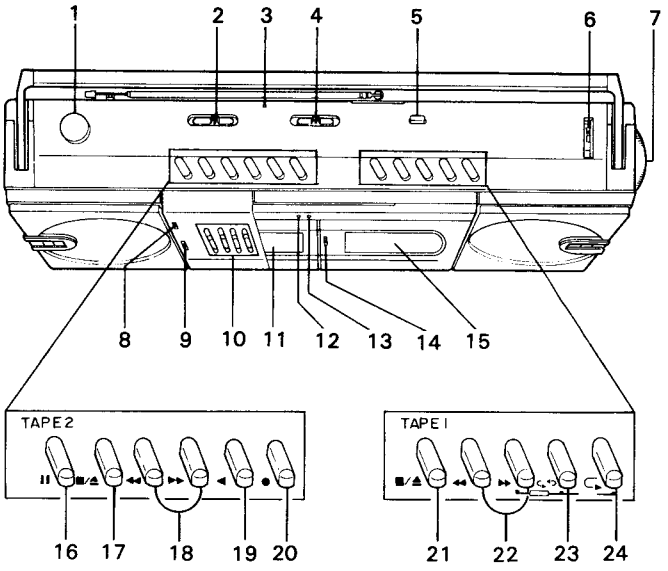

Figure 4—1

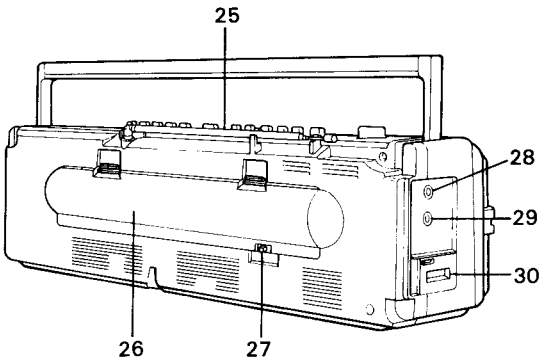

Figure 4—2

VOLTAGE SELECTION

Before operating the unit on mains, check the preset voltage. If the voltage is different from your local voltage, adjust the voltage as follows: Slide the AC power supply socket cover by slightly loosing the screw to the visible indication of the side of your local voltage.

Ⓓ BEZEICHUNG DER TEILE

1. Lautstärkeregler
2. Funktionsschalter
3. Eingebautes Mikrofon
4. Überspielschalter
5. UKW-Empfangsartschalter
6. Wellenbandwähler
7. Abstimmregler
8. Umkehrbetriebsartschalter für Deck 2
9. Bandlaufrichtungsschalter für Deck 2
10. Graphic Equalizer-Regler
11. Deck-2-Cassettenfach
12. Betriebsanzeige
13. UKW-Stereoanzeige
14. Bandlaufrichtungsschalter für Deck 1
15. Deck-1-Cassettenfach
16. Pausetaste
17. Stop/Auswurf-Taste
18. Schnellspultasten
19. Wiedergabetaste
20. Aufnahmetaste
21. Stop/Auswurf-Taste
22. Schnellspultasten
23. Wiedergabetaste (kontinuierliche Wiedergabe)
24. Wiedergabetaste (Auto-Reverse kontinuierlich zu TAPE 2)
25. UKW/KW-Teleskopantenne
26. Batteriefach
27. Interferenzenschalter
28. Mikrofonmischbuchse
29. Kopfhörerbuchse
30. Netzeingang

SPANNUNGSWAHL

Vor Betrieb dieses Gerätes üder Netzspannung muß die Spannungsvoreinstellung des Spannungswählers überprüftwerden. Sollte die Einstellung des Spannungswählers nichtmit der örtlichen Netspannung übereinstimmen, diesen auf folgende Weise einstellen. Durch Lösen der Schrauben der Netzzuleitungsbuchsenabdeckung wird die Abdeckung auf die Spannungszahl der örtlichen Netzspannung geschoben.

Ⓕ NOMENCLATURE

1. Réglage du volume
2. Commutateur de fonction
3. Micorphone incorporé
4. Commutateur de copie
5. Commutateur de mode FM
6. Sélecteur de gammes radio
7. Commande de syntonisation
8. Platine 2) Commutateur de mode d'inversion
9. Platine 2) Commutateur de sens
10. Egaliseur-correcteur graphique
11. Platine 2) Compartiment
12. Voyant d'alimentation
13. Voyant FM Stéréo
14. Plantine 1) Commutateur de sens
15. Plantine 1) Compartiment
16. Touche de pause
17. Touche d'arrêt/éjection
18. Touches d'avance rapide
19. Touche de lecture
20. Touche d'enregistrement
21. Touche d'arrêt/éjection
22. Touches d'avance rapide
23. Touche de lecture (Lecture continue)
24. Touche de lecture (Inversion automatique vers TAPE 2)
25. Antenne rigide télescopique FM/OC
26. Logement de piles
27. Commutateur antibattement
28. Prise microphone de mixage
29. Prise casque
30. Entrée secteur

SÉLECTION DE LA TENSION

Avant de brancher l'appareil sur l'alimentation de secteur, Vérifier la tension préréglée. Si la tension diffère de la tension locale, régler la tension de la facon suivante: faire glisser le couvercle de la douille d'alimentation de secteur, en desserrant un peu la vis, vers l'indication visible du côté de l'alimentation locale.

Ⓔ

DISASSEMBLY

Caution on Disassembly
Follow the below-mentioned notes when disassembling the unit and reassembling it, to keep its safety and excellent performance:
1. Take cassette tape out of the unit.
2. Be sure to remove the power supply plug from the wall outlet before starting to disassemble the unit and remove the batteries from the unit.
3. Take off nylon bands or wire holders where they need be removed when disassembling the unit. After servicing the unit, be sure to rearrange the leads where they were before disassembling.
4. Take sufficient care on static electricity of integrated circuits and other circuits when servicing.

STEP	REMOVAL	PROCEDURE	FIGURE
1	Front Cabinet	1. Open the cassette holder. 2. Battery compartment lid... (A) 3. Screw ..... (B)x8 4. Socket ..... (C)x2	6−1 6−2
2	Mechanism Block (Tape 1 / Tape 2)	1. Screw ..... (D)x5 2. Socket ..... (E)x4	6−2
3	Frame With PWB	1. Knob ..... (F)x1 2. Screw ..... (G)x2 3. Tip ..... (H)x1	6−2
4	Power Supply PWB	1. Screw ..... (I)x2	6−3
5	Main PWB	1. Knob ..... (J)x3 2. Screw ..... (K)x5	6−3
6	Graphic Equalizer PWB	1. Remove the cassette holder. 2. Push three tabs and remove the decoration plate.	6−5 6−6

Caution on Assembly
When setting the mechanism, attach the record/playback lever as show in. Fig. 6−4.

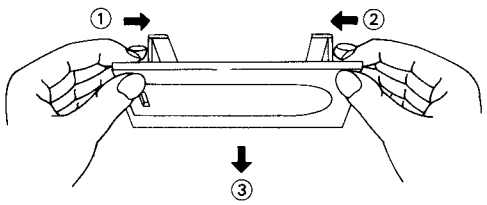

Figure 6−5

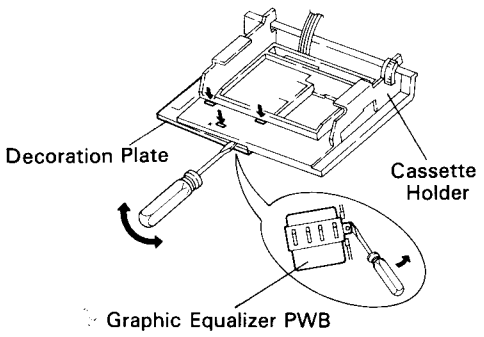

Figure 6−6

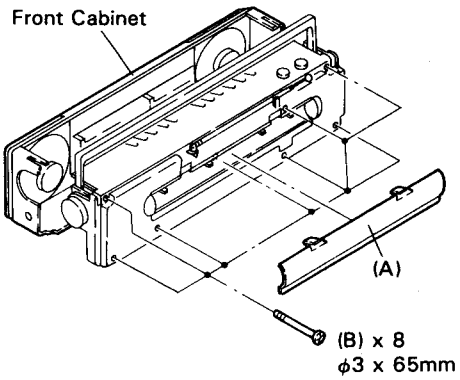

Figure 6−1

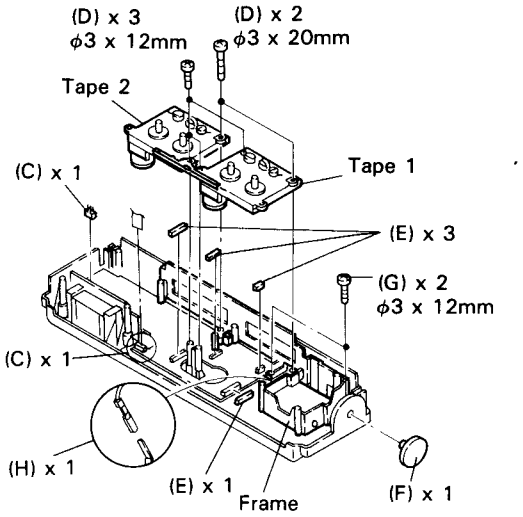

Figure 6−2

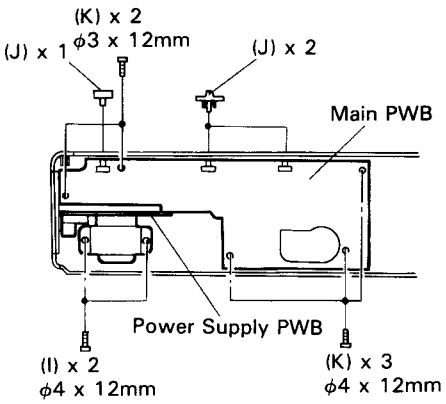

Figure 6−3

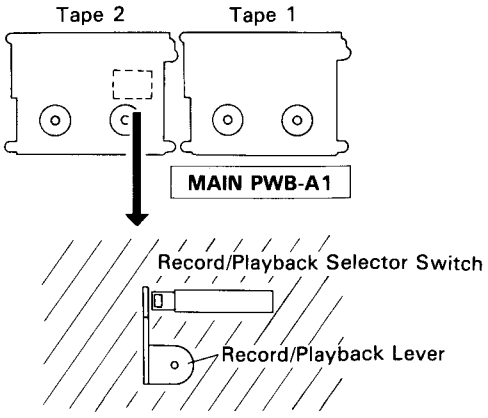

Figure 6−4

Ⓓ ZERLEGEN

Vorsichtsmassregeln Für Das Zerlegen
Beim Zerlegen und Zusammenbauen des Gerätes die folgenden Anweisungen befolgen, um dessen Betriebssicherheit und ausgezeichnete Leistung aufrechtzuerhalten.
1. Die Cassette aus dem Gerät entfernen.
2. Bevor mit dem Zerlegen des Gerätes begonnen wird, unbedingt den Netzkabelstecker aus der Netzsteckdose ziehen und die Batterien aus dem Gerät entfernen.
3. Nylonbänder oder Leitungshalter entfernen, falls dies beim Zerlegen des Gerätes erforderlich ist. Nach Warten des Gerätes darauf achten, die Leitungen wieder so zu verlegen, wie sie vor den Zerlegen angeordnet waren.
4. Beim Ausführen von Wartungsarbeiten auf statische Elektrizität der integrierten Schaltkreise und anderen Schaltungen achten.

SCHRITT	ENTFERNEN	VERFAHREN	ABBILDUNG
1	Vordere Gehäusehälfte	1. Cassettenhalter öffnen 2. Batteriefachdeckel ..... (A) 3. Schraube ..... (B)x8 4. Buchse ..... (C)x2	6−1 6−2
2	Laufwerkblock (Deck 1 / Deck 2)	1. Schraube ..... (D)x5 2. Buchse ..... (E)x4	6−2
3	Rahmen (mit Leiterplatte)	1. Knopf ..... (F)x1 2. Schraube ..... (G)x2 3. Spitze ..... (H)x1	6−2
4	Versorgungsspannung-Leiterplatte	1. Schraube ..... (I)x2	6−3
5	Hauptleiterplatte	1. Knopf ..... (J)x3 2. Schraube ..... (K)x5	6−3
6	Graphischar Frequenzgangentzerrerleiterplatte	1. Den Cassettenhalter entfernen. 2. Drei Lamellen hineindrücken und die Zierplatte entfernen.	6−5 6−6

Vorsichtsmaßnahme beim Zusammenbau
Beim Einstellen des Laufwerks den Aufnahme/Wiedergabehebel anbringen, wie in Abb. 6−4 gezeigt.

Ⓕ DÉMONTAGE

Précautions pour le démontage
Lors du démontage de l'appareil et de son remontage, suivre les précautions ci-dessous, pour maintenir la sécurité et d'excellentes performances.
1. Déposer la bande cassette de l'appareil.
2. S'assurer de retirer la fiche d'alimentation secteur de la prise murale avant de démarrer le démontage de l'appareil et déposer les piles de l'appareil.
3. Déposer les bandes de nylon ou les serre-câbles si nécessaire lors du démontage de l'appareil. Après la réparation de l'appareil, s'assurer de redisposer les fils tel qu'ils étaient avant le démontage.
4. Faire attention à l'électricité statique des circuits intégrés et des autres circuits lors de la réparation.

ÉTAPE	DÉPOSE	PROCÉDÉ	FIGURE
1	Coffret avant	1. Ouvrir le porte-cassette 2. Abattant du compartiment des piles ..... (A) 3. Vis ..... (B)x8 4. Douille ..... (C)x2	6−1 6−2
2	Bloc du mécanisme (Platine 1 / Platine 2)	1. Vis ..... (D)x5 2. Douille ..... (E)x4	6−2
3	Châssis (avec P.M.I.)	1. Bouton ..... (F)x1 2. Vis ..... (G)x2 3. Bout ..... (H)x1	6−2
4	PMI Alimentation	1. Vis ..... (I)x2	6−3
5	PMI principale	1. Bouton ..... (J)x3 2. Vis ..... (K)x5	6−3
6	PMI de Egalisateur graphy	1. Retiter le compartiment de cassette. 2. Pousser les trois languettes et retirer la plaquette de décoration.	6−5 6−6

Précaution pour le remontage
Lors de la mise en place du mécanisme, fixer le levier d'enregistrement/lecture de la manière indiquée dans la Fig. 6−4

WQ-572H

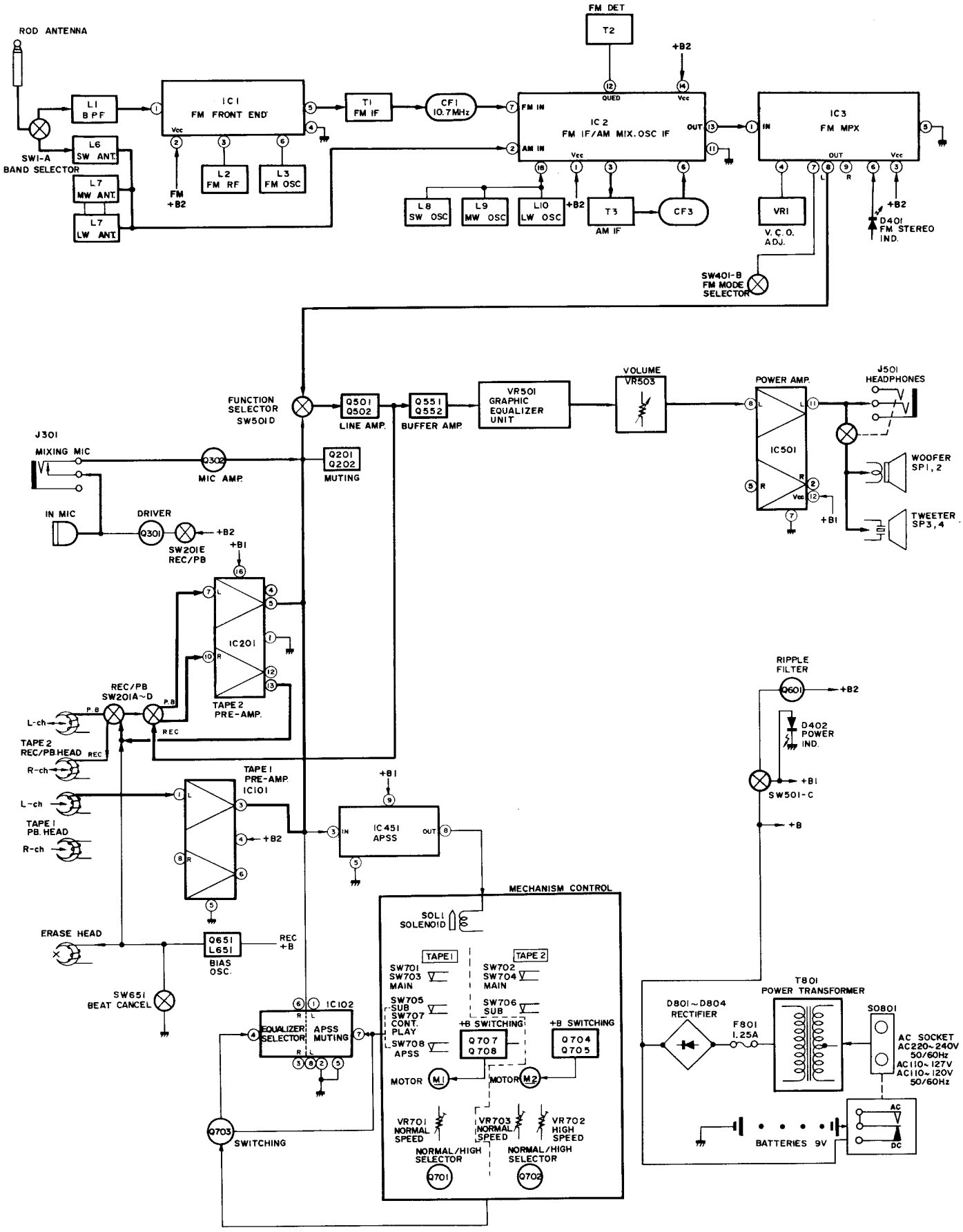

Figure 8 BLOCK DIAGRAM

WQ-572E

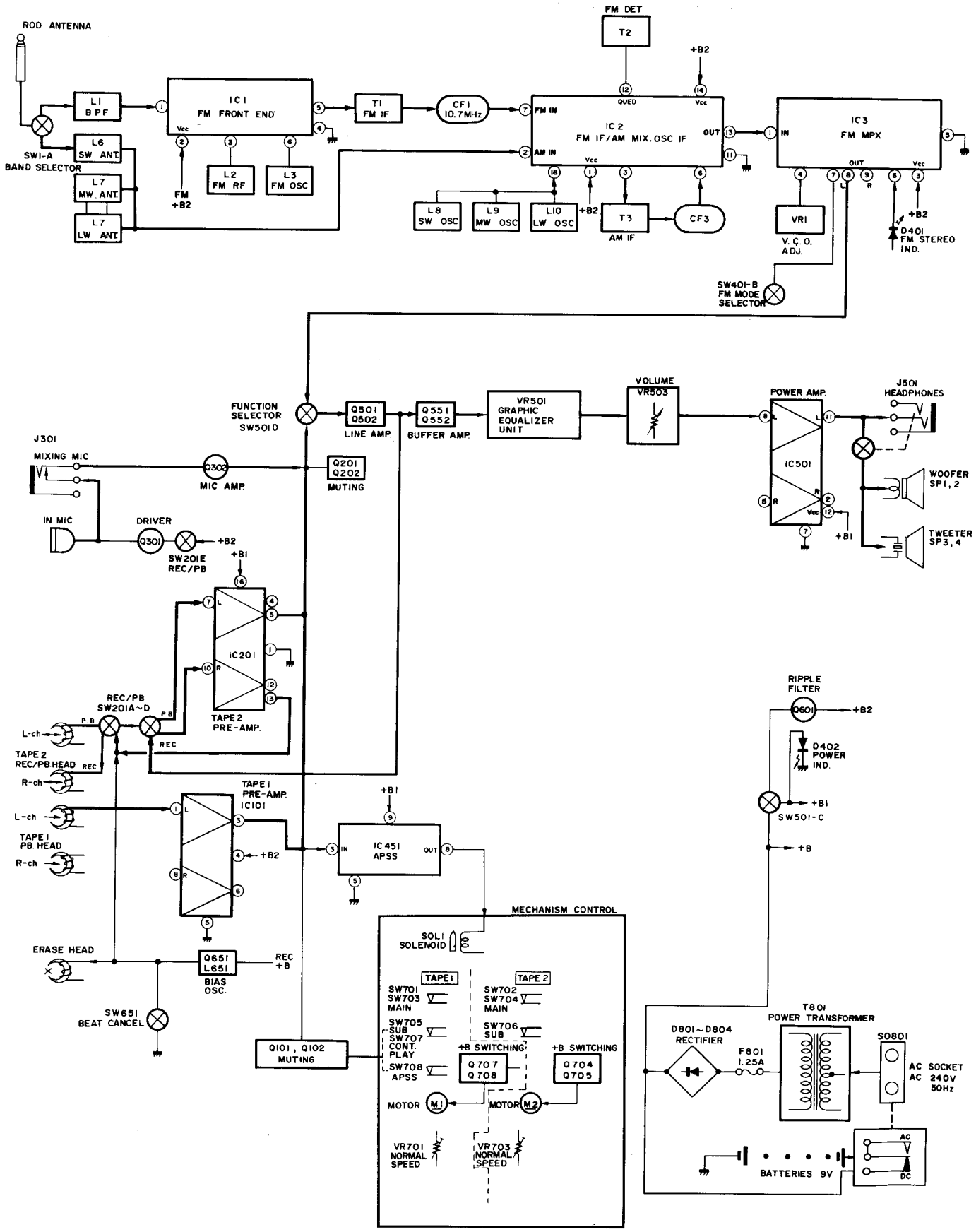

Figure 9 BLOCK DIAGRAM

MECHANICAL ADJUSTMENT

ITEM	JIG	ADJUSTMENT POINTS	REMARK (CHECK)
Driving power	Tape tension measuring cassette Play, Forward TW-2412 Play, Reverse TW-2422	—	(More than 150 g)
Torque	Torque meter Play, Forward TW-2111 Play, Reverse TW-2121 Fast-forward TW-2231 Rewind TW-2231	—	(Play: 30—60 g-cm) (Fast-forward: 90—135 g-cm) (Rewind: 90—135 g-cm)
Azimuth *1	Test tape MTT-114	Azimuth adjusting screw	Sine waveform attains the maximum.
Tape speed H only	Test tape High speed MTT-111 Normal speed MTT-111	High speed TAPE 1: — TAPE 2: VR702 Normal speed TAPE 1: VR701 TAPE 2: VR703 * Short TP501 and ground when performing the high speed adjustment.	High speed TAPE 1: (6,000 Hz ± 700 Hz) TAPE 2: within ± 120 Hz different from that of TAPE 1 Normal speed TAPE 1: 3,000 ± 60 Hz TAPE 2: 3,000 ± 60 Hz
Tape speed E only	Test tape MTT-111	Normal speed TAPE 1:VR701 TAPE 2:VR703	Normal speed TAPE 1: 3,000± 60 Hz TAPE 2: 3,000± 60 Hz

*1
Remove the cassette holder according to the instruction in "DISASSEMBLY", and perform the adjustment.

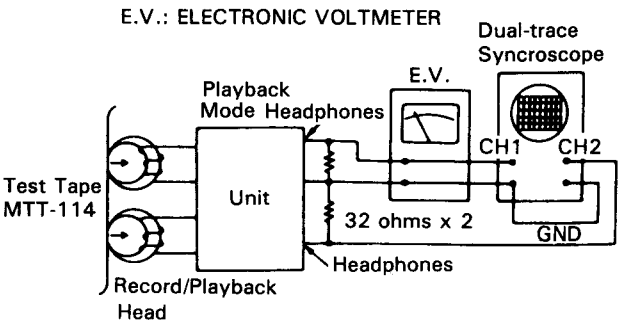

Figure 10—1 AZIMUTH

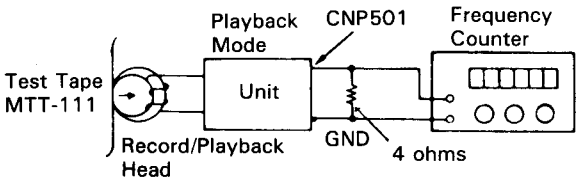

Figure 10—2 TAPE SPEED

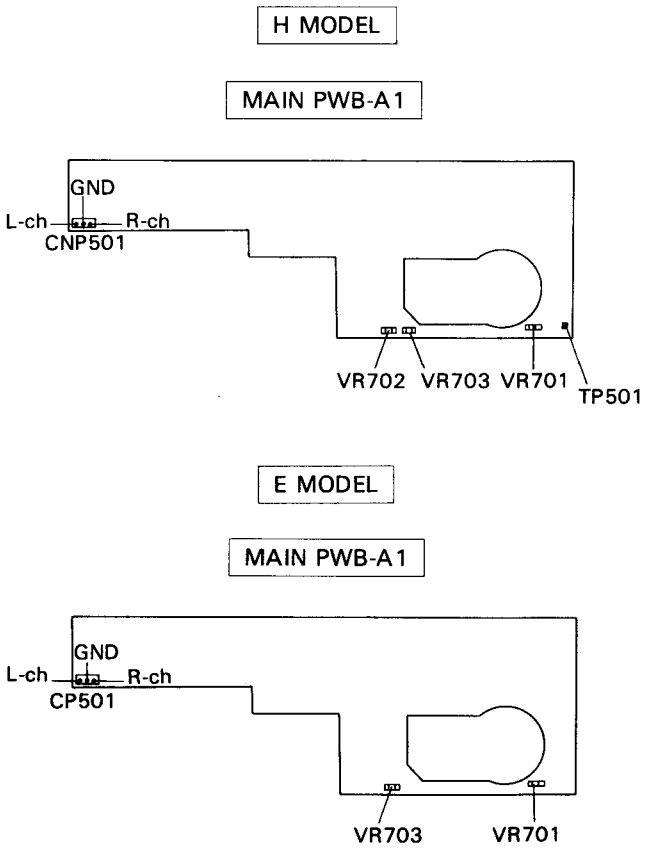

Figure 10—3 ADJUSTMENT POINTS

Ⓓ MECHANISCHE EINSTELLUNG

BENEN-NUNG	FÜHRUNG-SLEHRE	EINSTELL-PUNKT	BEMERKUNGEN (PRÜFUNG)
Antriebs-kraft	Bandzug-Meßcassette Wiedergabe, vorwärts: TW-2412 Wiedergabe, rückwärts: TW-2422	—	(Mehr als 150 g)
Dreh-moment	Drehmoment-messer Wiedergabe, vorwärts: TW-2111 Wiedergabe, rückwärts: TW-2121 Schnellvorlauf: TW-2231 Rückspulung: TW-2231	—	(Wiedergabe: 30 — 60 g-cm) (Schnellvorlauf: 90 — 135 g-cm) (Rückspulung: 90 — 135 g-cm)
Azimut *1	Testband MTT-114	Azimuteinstell-schraube	Sinuswellenform wird maximal.
Bandge-schwin-digkeit	Testband Hohe Geschwindinkeit MTT-111 Normal Geschwindigkeit MTT-111	Hohe Geschwin-digkeit Band 1: — Band 2:VR702 Normal Geschwindigkeit Band 1: VR701 Band 2: VR703 *Bei der Einstellung der hohen Geschwindigkeit TP501 und Erde Kurzchlie Ben.	Hohe Geschwin-digkeit Band 1: (6 000 Hz ± 700 Hz) Band 2: Bis zu ± 120 Hz Unterschied gegenüber Deck 1 Normal Geschwindigkeit Band 1: 3 000 ± 60 Hz Band 2: 3 000 ± 60 Hz

*1
Den cassettenhalter gemäß der Anweisung im Abschnitt "ZERLEGEN"entfernen und die Einstellung ausführen.

Ⓕ RÉGLAGE MÉCANIQUE

ARTICLE	GABARIT	POINTS DE RÉGLAGE	REMARQUES (VÉRIFICATION)
Puissance d'entraî-nement	Cassette de mesure de tension de la bande Lecture, avance: TW-2412 Lecture, retour: TW-2422	—	(Plus de 150 g)
Couple	Compteur de couple Lecture, avance: TW-2111 Lecture, retour: TW-2121 Avance rapide: TW-2231 Rebobinage: TW-2231	—	(Lecture: 30 à 60 g-cm) (Avance rapide: 90 à 135 g-cm) (Rebobinage: 90 à 135 g-cm)
Azimuth *1	Bande d'essai MTT-114	Vis de réglage de l'azimuth	La forme d'onde sinusoïdale atteint le maximum.
Vitesse de la bande	Bande d'essai Grande vitesse MTT-111 Vitesse normale	Grande vitesse Bande 1: — Bande 2: VR702 Vitesse normale Bande 1: VR701 Bande 2: VR703 * Mettre la platine TP501 à la terre lors du réglage à vitesse élevé.	Grande vitesse Bande 1: (6 000 ± 700 Hz) Bande 2: De l'ordre de ± 120 Hz de cell de la Platine 1 Vitesse normale Bande 1: 3 000 ± 60 Hz Bande 2: 3 000 ± 60 Hz

1 *
Retirer le compartiment de cassette selon les instructions données dane "DEMONTAGE" et effectuer le réglage.

Ⓔ

CIRCUIT ADJUSTMENT (AUDIO SECTION)

SETTING POSITION OF SWITCH AND KNOB	• Volume control: Maximum • Graphic equalizer: Center • Function selector switch: Tape • Beat cancel switch: A		
ITEM	**INPUT**	**ADJUSTMENT POINT**	**REMARKS (CHECK)**
BIAS OSCILLATION FREQUENCY	–	–	(A: 101 ± 4 kHz) (B: 104 ± 2 kHz) (C: 95 ± 2 kHz)
ERASE CURRENT	–	–	(75 ± 20 mV)
PLAYBACK AMPLIFIER SENSITIVITY	Test tape MTT-118	–	(1.2 V ± 3 dB)

E.V.: ELECTRONIC VOLTMETER

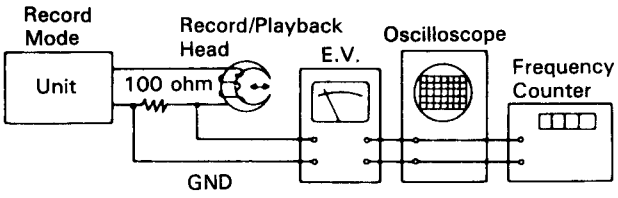

Figure 12–1 BIAS OSCILLATION FREQUENCY

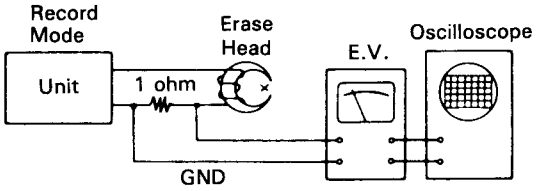

Figure 12–2 ERASE CURRENT

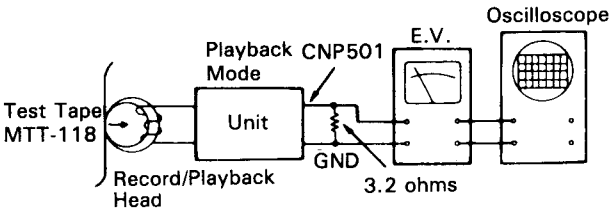

Figure 12–3 PLAYBACK AMPLIFIER SENSITIVITY

TEST TAPES FOR MEASUREMENT

COMPACT CASSETTE TYPE

TITLE	MODEL	FREQUENCY/ LEVEL	APPLICATION
FLUTTER	MTT-111	3 kHz, -10 dB	Tape speed, Wow and flutter check
AZIMUTH	MTT-113 MTT-113C MTT-114	6.3 kHz, -10 dB 8 kHz, -10 dB 10 kHz, -10 dB	Head azimuth adjustment
DISTORTION	MTT-118	1 kHz, -10 dB	Distortion check level adjustment
DOLBY LEVEL CALIBRATION	MTT-150	Dolby B-Type Tone 200 nwb/m	Dolby NR B-type level adjustment
BLANK	MTT-502	–	Record frequency check

TORQUE METER FOR COMPACT CASSETTE

MODEL	MEASUREMENT RANGE	APPLICATION
TW-2111	10–100 g-cm	Normal : Playback torque
	1.5–10 g-cm	Normal : Back tension
TW-2121	10–100 g-cm	Reverse : Playback torque
	1.5–10 g-cm	Reverse : Back tension
TW-2231	30–200 g-cm	Fast-forward, Rewind torque
TW-2412	0–300 g	Normal : Driving power
TW-2422	0–300 g	Reverse : Driving power

Ⓓ SCHALTUNGSEINSTELLUNG (TONTEIL)

SCHALTER- UND STELLER-EINSTELL-POSITION	• Lautstärkesteller: Maximal • Graphischer Frequenzgangentzerrer: Mitting • Funktionswahlschalter: Tape (Band) • Schwebungsunterdrückungsschalter: A		
BENENNUNG	**EINGANG**	**EIN-STELLPUN-KT**	**BEMERKUNGEN (PRÜFUNG)**
VORMAGNETI-SIERUNGS-SCHWING-FREQUENZ	—	—	(A: 101 ± 4 kHz) (B: 104 ± 2 kHz) (C: 95 ± 2 kHz)
LÖSCHSTROM	—	—	(75 ± 20 mV)
WIEDERGABE-VERSTÄRKER-EMPFIND-LICHKEIT	Testband MTT-118	—	(1,2 V ± 3 dB)

Ⓕ RÉGLAGE DU CIRCUIT (SECTION DU AUDIO)

RÉGLAGE DE LA POSITION DES COMMU-TATEURS ET BOUTONS	• Commande de volume: Maximum • Egalisateur graphyque: Centre • Commutateur de sélection de fonction: Bande • Commutateur de suppression de battement: A		
ARTICLE	**ENTRÉE**	**POINT DE RÈGLAGE**	**REMARQUES (VÉRIFICATION)**
FRÉQUENCE DE L'OSCILLA-TION DE POLARI-SATION	—	—	(A: 101 ± 4 kHz) (B: 104 ± 2 kHz) (C: 95 ± 2 kHz)
COURANT D'EFFACE-MENT	—	—	(75 ± 20 mV)
SENSIBILITÉ DE L'AMPLIFI-CATEUR DE LECTURE	Bande d'essai MTT-118	—	(1,2 V ± 3 dB)

TESTBÄNDER FÜR MESSUNG

KOMPAKTCASSETTENTYP			
BENENNUNG	**MODELL**	**FREQUENZ/ PEGEL**	**ANWENDUNG**
GLEICHLAUF-SCHWANK-UNGEN	MTT-111	3 kHz, –10 dB	Überprüfung der Bandgesch-windigkeit und Gleichlauf-schwankungen
AZIMUT	MTT-113 MTT-113C MTT-114	6,3 kHz, –10 dB 8 kHz, –10 dB 10 kHz, –10 dB	Kopfazimutein-stellung
KLIRR-FAKTOR	MTT-118	1 kHz, –10 dB	Verzerrungs-pegeleinstellung
DOLBY-PEGEL-EICHUNG	MTT-150	Ton von Dolby B-Typ 200 nwb/m	Dolby-NR B-Typ-Pegelein-stellung
LEER-CASSETTE	MTT-502	———	Überprüfung der Aufnahme-frequenz

DREHMOMENTMESSER FÜR KOMPAKTCASSETTE		
MODELL	**MESSBEREICH**	**ANWENDUNG**
TW-2111	10 – 100 g-cm	Normal : Wiedergabedrehmoment
	1,5 – 10 g-cm	Normal : Rückzug
TW-2121	10 – 100 g-cm	Rücklauf : Wiedergabedrehmoment
	1,5 – 10 g-cm	Rücklauf : Rückzug
TW-2231	30 – 200 g-cm	Schnellvorlauf-, Rückspul-drehmoment
TW-2412	0 – 300 g	Normal : Antriebskraft
TW-2422	0 – 300 g	Rücklauf : Antriebskraft

BANDES D'ESSAI POUR MESURAGE

TYPE CASSETTE COMPACTE			
TITRE	**MODÈLE**	**FRÉQUENCE/ NIVEAU**	**APPLICATION**
PLEURAGE	MTT-111	3 kHz, –10 dB	Vérification de la vitesse de bande et du pleurage et scintillement
AZIMUTH	MTT-113 MTT-113C MTT-114	6,3 kHz, –10 dB 8 kHz, –10 dB 10 kHz, –10 dB	Réglage de l'azimuth de la tête
DISTORSION	MTT-118	1 kHz, –10 dB	Réglage de niveau de distorsion
CALIBRAGE DU NIVEAU DOLBY	MTT-150	Tonalité Dolby type B, 200 nwb/m	Réglage du niveau type B Dolby NR
ESPACE VIERGE	MTT-502	———	Vérification de la fréquence d'enregistrement

JAUGE DE COUPLE POUR CASSETTE COMPACTE		
MODÈLE	**GAMME DE MESURE**	**APPLICATION**
TW-2111	10 – 100 g-cm	Normal : Lecture d'enroulement
	1,5 – 10 g-cm	Normal : Tension arrière
TW-2121	10 – 100 g-cm	Retour : Lecture d'enroulement
	1,5 – 10 g-cm	Retour : Tension arrière
TW-2231	30 – 200 g-cm	Couple d'avance rapide et de rebobinage
TW-2412	0 – 300 g	Normal : Puissance d'entraînement
TW-2422	0 – 300 g	Retour : Puissance d'entraînement

Ⓔ CIRCUIT ADJUSTMENT (TUNER SECTION)

AM IF/RF ADJUSTMENT

SIGNAL GENERATOR		400 Hz, 30%, AM modulated			
STEP	TEST STAGE	FRE-QUENCY	DIAL POINTER SETTING	AD-JUST-MENT	REMARKS
MW IF					
1	IF	H: 455 kHz E: 468 kHz	High frequency	T3	Adjust for best "IF" curve.
LW RF					
2	Band coverage	145 kHz	Lowest frequency	L10	Adjust for maximal output.
3		295 kHz	Highest frequency	TC8	
4	Repeat steps 2 and 3 until no further improvement can be made.				
5	Tracking	170 kHz	170 kHz	L7	Adjust for maximal output.
6		270 kHz	270 kHz	TC5	
7	Repeat steps 5 and 6 until no further improvement can be made.				
MW RF					
8	Band coverage	510 kHz	Lowest frequency	L9	Adjust for maximal output.
9		1,650 kHz	Highest frequency	TC7	
10	Repeat steps 8 and 9 until no further improvement can be made.				
11	Tracking	600 kHz	600 kHz	L7	Adjust for maximal output.
12		1,400 kHz	1,400 kHz	TC4	
13	Repeat steps 11 and 12 until no further improvement can be made.				
SW RF					
14	Band coverage	5.85 MHz	Lowest frequency	L8	Adjust for maximal output.
15		18.5 MHz	Highest frequency	TC6	
16	Repeat steps 14 and 15 until no further improvement can be made.				
17	Tracking	6.5 MHz	6.5 MHz	L6	Adjust for maximal output.
18		16 MHz	16 MHz	TC3	
19	Repeat steps 17 and 18 until no further improvement can be made.				

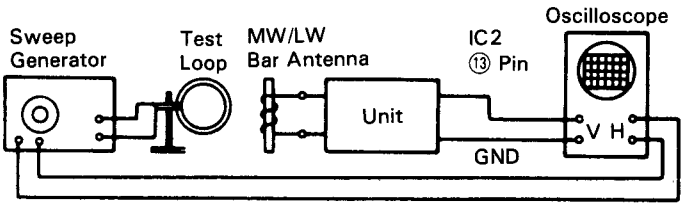

Figure 14—1 AM IF

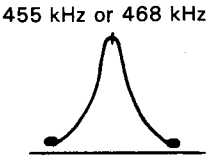

Figure 14—2 AM IF CURVE

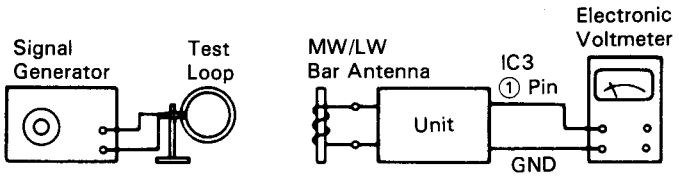

Figure 14—3 LW/MW RF

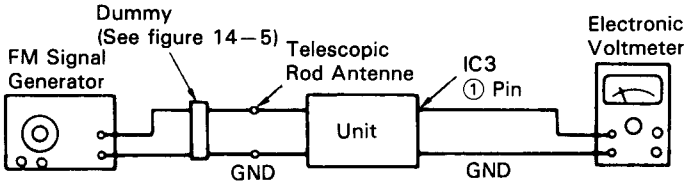

Figure 14—4 SW RF

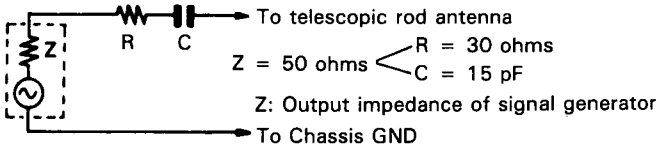

Figure 14—5 SW DUMMY

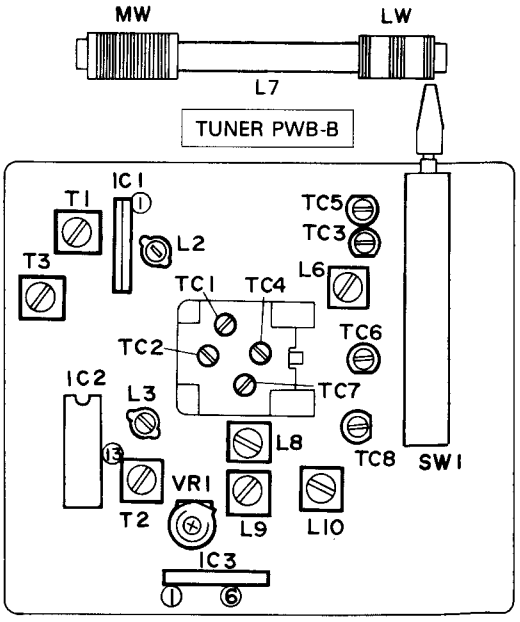

Figure 14—6 ADJUSTMENT POINTS

Ⓓ SCHALTUNGSEINSTELLUNG (TUNERTEIL)

AM-ZF/HF EINSTELLUNG

SIGNAL-GENERATOR		400 Hz, 30%, AM-Modulation			
SCHRITT	PRÜFSTUFE	FREQUENZ	SKALEN ZEIGEREINSTELLUNG	EINSTELLUNG	BEMERKUNGEN
MW ZF					
1	ZF	455 kHz	Hochfrequenz	T3	Auf beste ZF-Kurve einstellen.
LW HF					
2	Frequenzbereich	145 kHz	Unterste Frequenz	L10	Auf maximalen Ausgang einstellen.
3		295 kHz	Höchste Frequenz	TC8	
4	Die Schritte 2 und 3 wiederholen, bis keine weitere Verbesserung möglich ist.				
5	Gleichlauf	170 kHz	170 kHz	L7	Auf maximalen Ausgang einstellen.
6		270 kHz	270 kHz	TC5	
7	Die Schritte 5 und 6 wiederholen, bis keine weitere Verbesserung möglich ist.				
MW HF					
8	Frequenzbereich	510 kHz	Unterste Frequenz	L9	Auf maximalen Ausgang einstellen.
9		1 650 kHz	Höchste Frequenz	TC7	
10	Die Schritte 8 und 9 wiederholen, bis keine weitere Verbesserung möglich ist.				
11	Gleichlauf	600 kHz	600 kHz	L7	Auf maximalen Ausgang einstellen.
12		1 400 kHz	1 400 kHz	TC4	
13	Die Schritte 11 und 12 wiederholen, bis keine weitere Verbesserung möglich ist.				
KW HF					
14	Frequenzbereich	5,85 MHz	Unterste Frequenz	L8	Auf maximalen Ausgang einstellen.
15		18,5 MHz	Höchste Frequenz	TC6	
16	Die Schritte 14 und 15 wiederholen, bis keine weitere Verbesserung möglich ist.				
17	Gleichlauf	6,5 MHz	6,5 MHz	L6	Auf maximalen Ausgang einstellen.
18		16 MHz	16 MHz	TC3	
19	Die Schritte 17 und 18 wiederholen, bis keine weitere Verbesserung möglich ist.				

Ⓕ RÉGLAGE DU CIRCUIT (SECTION DU TUNER)

RÉGLAGE DE FI/RF AM

GÉNÉRATEUR DE SIGNAUX		400 Hz, 30%, modulé AM			
ÉTAPE	ÉTAGE D'ESSAI	FRÉQUENCE	MISE AU POINT DE L'INDEX	RÉGLAGE	REMARQUES
FI PO					
1	FI	455 kHz	Haute fréquence	T3	Régler sur la meilleure courbe "FI".
RF GO					
2	Étendue de gamme d'ondes	145 kHz	Fréquence la plus basse	L10	Régler sur la sortie maximale.
3		295 kHz	Fréquence la plus élevée	TC8	
4	Refaire les étapes 2 et 3 jusqu'à ce qu'une amélioration ultérieure ne puisse plus être obtenue.				
5	Alignement	170 kHz	170 kHz	L7	Régler sur la sortie maximale.
6		270 kHz	270 kHz	TC5	
7	Refaire les étapes 5 et 6 jusqu'à ce qu'une amélioration ultérieure ne puisse plus être obtenue.				
RF PO					
8	Étendur de gamme d'ondes	510 kHz	Fréquence la plus basse	L9	Régler sur la sortie maximale.
9		1 650 kHz	Fréquence la plus élevée	TC7	
10	Refaire les étapes 8 et 9 jusqu'à ce qu'une amélioration ultérieure ne puisse plus être obtenue.				
11	Alignement	600 kHz	600 kHz	L7	Régler sur la sortie maximale.
12		1 400 kHz	1 400 kHz	TC4	
13	Refaire les étapes 11 et 12 jusqu'à ce qu'une amélioration ultérieure ne puisse plus être obtenue.				
RF OC					
14	Étendue de gamme d'ondes	5,85 MHz	Fréquence la plus basse	L8	Régler sur la sortie maximale.
15		18,5 MHz	Fréquence la plus élevée	TC6	
16	Refaire les étapes 14 et 15 jusqu'à ce qu'une amélioration ultérieure ne puisse plus être obtenue.				
17	Alignement	6,5 MHz	6,5 MHz	L6	Régler sur la sortie maximale.
18		16 MHz	16 MHz	TC3	
19	Refaire les étapes 17 et 18 jusqu'à ce qu'une amélioration ultérieure ne puisse plus être obtenue.				

Ⓔ

FM IF/RF ADJUSTMENT

SWITCH POSITION		Function Selector: Radio Band Selector: FM FM Mode: Stereo Volume Control: Maximum			
SIGNAL GENERATOR		400 Hz, 30%, FM modulated			
STEP	TEST STAGE	FRE-QUENCY	DIAL POINTER SETTING	AD-JUST-MENT	REMARKS
1	IF	10.7 MHz	High frequency	T1	1. Using a minus driver, turn the core of T2 counterclock-wise before taking it out of the bobbin. 2. Adjust for best "IF" curve.
2	Detection			T2	Adjust for best "S" curve.
3	Repeat steps 1 and 2 until no further improvement can be made.				
4	Band coverage	87.3 MHz	Lowest frequency	L3	Adjust for maximal output.
5		108.3 MHz	Highest frequency	TC2	
6	Repeat steps 4 and 5 until no further improvement can be made.				
7	Tracking	88 MHz	88 MHz	L2	Adjust for maximal output.
8		108 MHz	108 MHz	TC1	
9	Repeat steps 7 and 8 until no further improvement can be made.				

VCO FREQUENCY ADJUSTMENT

SIGNAL GENERATOR	400 Hz, 30%, FM modulated (mono signal)		
FREQUENCY	DIAL POINTER SETTING	AD-JUST-MENT	REMARKS
FM mono position		FM stereo position (unmodulated)	
98 MHz at 54 dB	98 MHz	VR1	Adjust for 38.00 kHz ± 100 Hz.

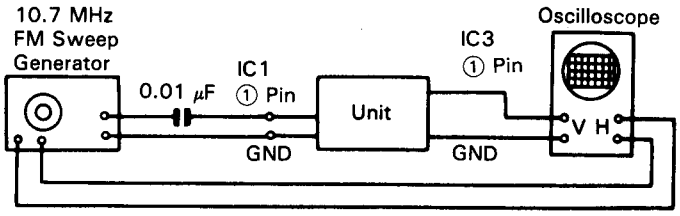

Figure 16—1 FM IF

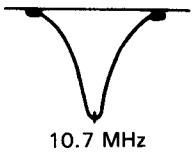

Figure 16—2 FM IF CURVE

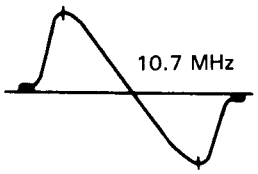

Figure 16—3 FM S CURVE

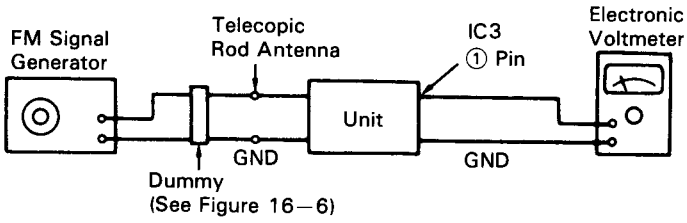

Figure 16—4 FM RF

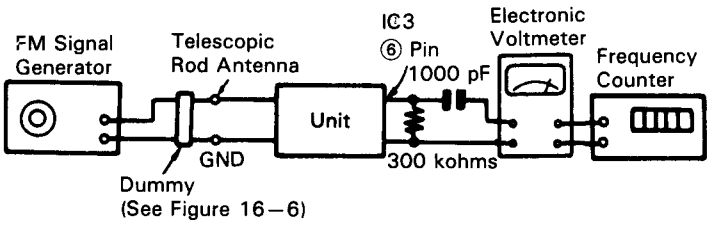

Figure 16—5 VCO FREQUENCY

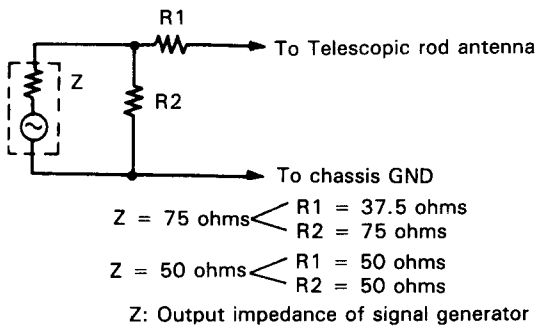

Figure 16—6 FM DUMMY

Ⓓ

UKW-ZF/HF-EINSTELLUNG

SCHALTER-STELLUNG		Funktionswahlschalter: Radio-teil Wellenbereichswahlschalter: UKW UKW-Betriebsartenschalter: Stereo Lautstärkesteller: Maximal			
SIGNAL-GENERATOR		400 Hz, 30%, UKW-Modulation			
SCHRITT	**PRÜFSTUFE**	**FREQUENZ**	**SKALENZEIGEREINSTELLUNG**	**EINSTELLUNG**	**BEMERKUNGEN**
1	ZF	10,7 MHz	Hochfrequenz	T1	1. Den Kern von T2 mit Hilfe eines normalen Schraubenziehers entgegen dem Uhrzeigersinn drehen, bevor dieser aus der Spule genommen wird. 2. Auf beste ZF-Kurve einstellen.
2	Detektion			T2	Auf beste S-Kurve einstellen.
3	Die Schritte 1 und 2 wiederholen, bis keine weitere Verbesserung möglich ist.				
4	Frequenzbereich	87,3 MHz	Unterste Frequenz	L3	Auf maximalen Ausgang einstellen.
5		108,3 MHz	Höchste Frequenz	TC2	
6	Die Schritte 4 und 5 wiederholen, bis keine weitere Verbesserung möglich ist.				
7	Gleichlauf	88 MHz	88 MHz	L2	Auf maximalen Ausgang einstellen.
8		108 MHz	108 MHz	TC1	
9	Die Schritte 7 und 8 wiederholen, bis keine weitere Verbesserung möglich ist.				

EINSTELLUNG DER VCO-FREQUENZ

SIGNAL-GENERATOR	400 Hz, 30%, UKW-Modulation (Mono-Signal)		
FREQUENZ	**SKALENZEIGEREINSTELLUNG**	**EINSTELLUNG**	**BEMERKUNGEN**
"FM mono" einstellen		"FM stereo" einstellen (unmoduliert)	
98 MHz bei 54 dB	98 MHz	VR1	Auf 38,00 kHz ± 100 Hz einstellen.

DIE ANWEISUNG DER FREQUENZEINSTELLUNG

Um der Postverfügung Nr. 478/1981 zu entsprechen, wird der UKW-Frequenzbereich mit Hilfe der Oszillatorspule (L3-untere Eckfrequenz: 87,5 MHz) und des Oszillatortrimmers (TC2-obere Eckfrequenz: 108,0 MHz) eingestellt.

Ⓕ

RÉGLAGE DE FI/RF FM

POSITION DU COMMUTATEUR		Commutateur de sélection de fonction: Radio/FM Stéréo Sélecteur de gammes d'ondes: FM Commutateur de mode FM: Stéréo Commande de volume: Maximum			
GÉNÉRATEUR DE SIGNAUX		400 Hz, 30%, modulé FM			
ÉTAPE	**ÉTAGE D'ESSAI**	**FRÉQUENCE**	**MISE AU POINT DE L'INDEX**	**RÉGLAGE**	**REMARQUES**
1	FI	10,7 MHz	Haute fréquence	T1	1. À l'aide d'un tournevis plat, tourner le noyau de T2 à gauche avant de le sortir de la bobine. 2. Régler sur la meilleure courbe "FI".
2	Détection			T2	Régler sur la meilleure courbe "S".
3	Refaire les étapes 1 et 2 jusqu'à ce qu'une amélioration ultérieure ne puisse plus être obtenue.				
4	Étendur de gamme d'ondes	87,3 MHz	Fréquence la plus basse	L3	Régler sur la sortie maximale.
5		108,3 MHz	Fréquence la plus élevée	TC2	
6	Refaire les étapes 4 et 5 jusqu'à ce qu'une amélioration ultérieure ne puisse plus être obtenue.				
7	Alignement	88 MHz	88 MHz	L2	Régler sur la sortie maximale.
8		108 MHz	108 MHz	TC1	
9	Refaire les étapes 7 et 8 jusqu'à ce qu'une amélioration ultérieure ne puisse plus être obtenue.				

RÉGLAGE DE LA FRÉQUENCE VCO

GÉNÉRATEUR DE SIGNAUX	400 Hz, 30%, modulé FM (mono signal)		
FRÉQUENCE	**MISE AU POINT DE L'INDEX**	**RÈGLAGE**	**REMARQUES**
Position FM mono		Position FM stéréo (non modulés)	
98 MHz à 54 dB	98 MHz	VR1	Réglage sur 38,00 kHz ± 100 Hz.

Ⓔ

NOTES ON SCHEMATIC DIAGRAM

- Resistor:
  To differentiate the units of resistors, such symbol as K and M are used: the symbol K means 1000 ohm and the symbol M means 1000 kohm and the resistor without any symbol is ohm-type resistor. Besides, the one with "Fusible" is a fuse type.
- Capacitor:
  To indicate the unit of capacitor, a symbol P is used: this symbol P means micro-micro-farad and the unit of the capacitor without such a symbol is microfarad. As to electrolytic capacitor, the expression "capacitance/withstand voltage" is used.
  (CH), (TH), (RH), (UJ): Temperature compensation
  (ML): Mylar type
  (P.P.): Polypropylene type
- The indicated voltage in each section is the one measured by Digital Multimeter between such a section and the chassis with no signal given.

1. For the band selector switch of the tuner circuit:
   ( ): AM mode
   Marking except for ( ): FM mode
2. For the audio circuit:
   ( ): Record mode
   Marking except for ( ): Playback mode
3. For the mechanism control circuit:
   ( ): High speed mode
   < >: Continuous playback mode
   Without mark: Normal speed mode

- Schematic diagram and Wiring Side of P.W.Board for this model are subject to change for improvement without prior notice.
- Parts marked with "⚠" ( ) are important for maintaining the safety of the set. Be sure to replace these parts with specified ones for maintaining the safety and performance of the set.

Ⓓ

ANMERKUNGEN ZUM SCHEMATISCHEN SCHALTPLAN

- Widerstände:
  Um die Einheiten der Widerstände unter-scheiden zu können, werden Symbole Wir K und M benutzt. Das Symbol K bedeutet 1000 Ohm und das Symbol M 1 000 Kiloohm; Bei Widerständen ohne Symbol handelt es sich um ohmsche Widerstände. Außerdem sind die mit "Fusible" bezeichneten Widerstände Schmelzsicherungstypen.
- Kondensatoren:
  Zum Bezeichnen der Kondensatoreinheit wird das Symbol P benutzt; dieses Symbol P bedeutet Nanofard. Die Einheit eines Kondensators ohne Symbol ist Mikrofarad. Für Elektrolytkondensatoren wird die Be-zeichnung "Kapazität/Stehspannung" benutzt.
  (CH), (TH), (RH), (UJ): Temperaturkompensation
  (ML): Mylarkondensator
  (P.P.): Polypropylentyp
- Die in den einzelnen Teilen angegebenen Spannungen werden mit einem Digitalvielfachmeßgerät zwischen dem betreffen den Teil und dem Chassis ohne Signalzuleitung gemessen.

1. Für den Wellenbereichswahlschalter der Tunerschaltung:
   ( ): MW-Betriebsart
   Kennzeichnung außer ( ): UKW-Betriebsart
2. Für die Tonschaltung:
   ( ):Aufnahme-Betriebsart
   Kennzeichnung außer ( ): Wiedergabe-Betriebsart
3. Für die Laufwerksteuerschaltung:
   ( ): Betriebsart mit hoher Geschwindigkeit
   < >: Dauerwiedergabe-Betriebsart
   Ohne Kennzeichnung: Betriebsart mit normaler Geschwindigkeit

- Änderungen des schematischen Schaltplans und der Verdrahtungsseite der Leiterplatte für dieses Modell im Sinne von Verbesserungen jederzeit vorbehalten.
- Die mit ⚠ ( ) bezeichneten Teile sind besonders wichtig für die Aufrechterhaltung der Sicherheit. Beim Wechseln dieser Teile sollten die vorgeschriebenen Teile immer verwendet werden, um sowohl die Sicherheit als auch die Leistung des Gerätes aufrechtzuerhalten.

Ⓕ

REMARQUES CONCERNANT LE DIAGRAMME SCHÉMATIQUE

- Résistance:
  Pour différencier les unités de résistances, on utilise des symbole tels que K et M: le symbole K signifie 1000 ohms, le symbole M 1000 Kohms, et la résistance donnée sans symbole est une résistance de type ohm. En outre, celle qui est dotées de "Fusible" est de type à fusible.
- Condensateur:
  Pour indiquer l'unité de condensateur, on utilise le symbole P; ce symbole P signifie micro-microfarad, et l'unité de condensateur donnée sans ce symbole est le microfarad. En ce qui concerne le condensateur électrolytique, on utilise l'expression "tension de régime/capacité".
  (CH), (RH), (TH), (UJ): Compensation de température
  (ML): Condensateur Mylar
  (P.P.): Type Polypropylène
- La tension indiquée dans chaque section est celle mesurée par un multimètre numérique entre la section en question et le châssis, en l'absence de tout signal.

1. Pour le commutateur de sélecteur de gamme d'ondes du circuit de tuner:
   ( ): Mode AM
   Marquage sauf pour ( ): Mode FM
2. Pour le circuit audio:
   ( ):Mode d'enregistrement
   Marquage sauf pour ( ): Mode de lecture
3. Pour le circuit de coutrôle de mécanisme:
   ( ): Mode grande vitesse
   < >: Mode de lecture coutinu
   Sans marque: Mode de vitesse normale

- Le diagramme schématique et le côté câblage de la PMI de ce modèle sont sujets à modifications sans préavis pour l'amélioration de ce produit.
- Les pièces portant la marque ⚠ ( ) sont particulièrement importantes pour le maintien de la sécurité. S'assurer de les remplacer par des pièces du numéro de pièce spécifié pour maintenir la sécurité et la performance de l'appareil.

WQ-572H

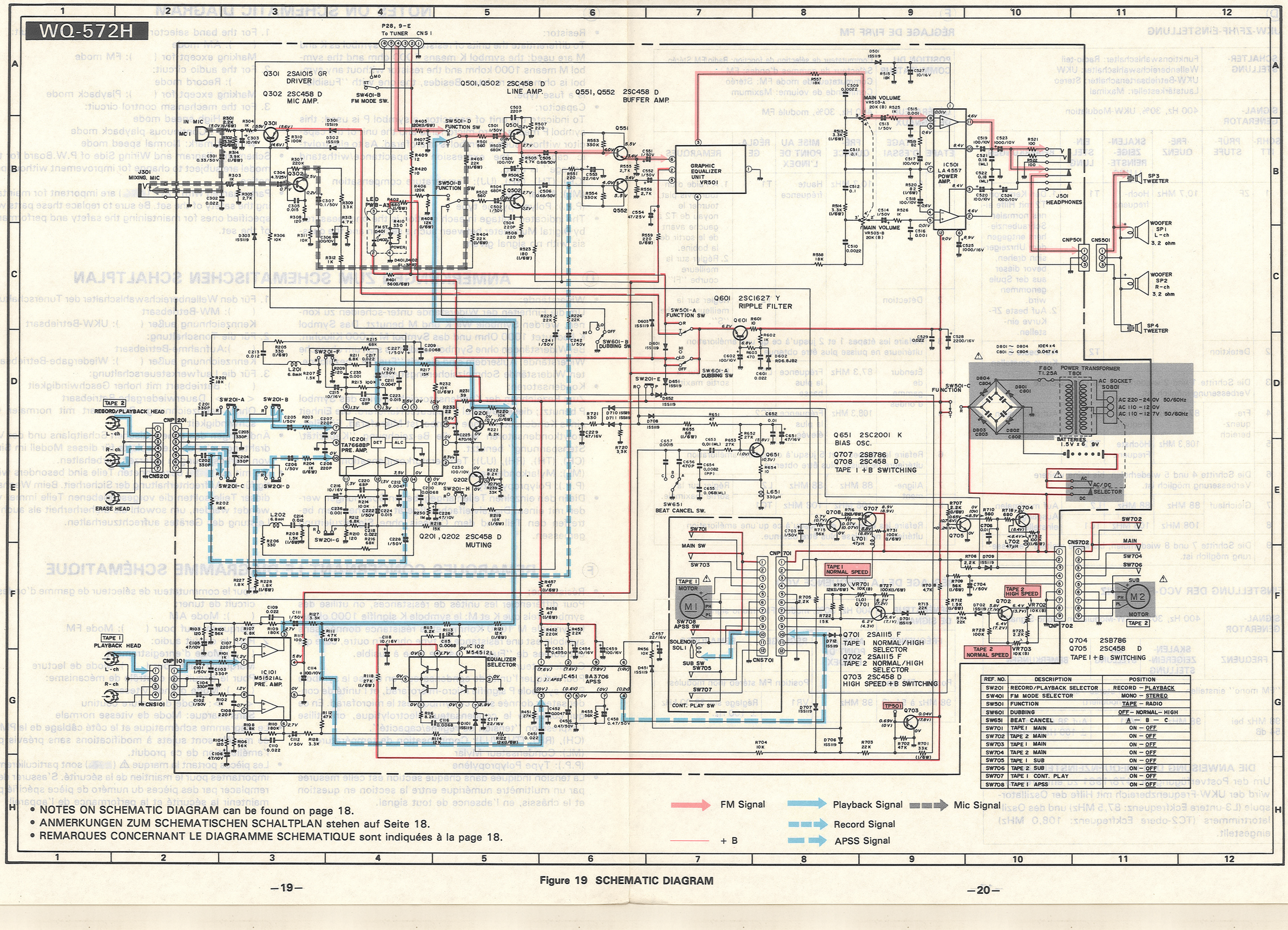

REF. NO.	DESCRIPTION	POSITION
SW201	RECORD/PLAYBACK SELECTOR	RECORD — PLAYBACK
SW401	FM MODE SELECTOR	MONO — STEREO
SW501	FUNCTION	TAPE — RADIO
SW601	DUBBING	OFF — NORMAL — HIGH
SW651	BEAT CANCEL	A — B — C
SW701	TAPE I MAIN	ON — OFF
SW702	TAPE 2 MAIN	ON — OFF
SW703	TAPE I MAIN	ON — OFF
SW704	TAPE 2 MAIN	ON — OFF
SW705	TAPE I SUB	ON — OFF
SW706	TAPE 2 SUB	ON — OFF
SW707	TAPE I CONT. PLAY	ON — OFF
SW708	TAPE I APSS	ON — OFF

- NOTES ON SCHEMATIC DIAGRAM can be found on page 18.
- ANMERKUNGEN ZUM SCHEMATISCHEN SCHALTPLAN stehen auf Seite 18.
- REMARQUES CONCERNANT LE DIAGRAMME SCHEMATIQUE sont indiquées à la page 18.

Figure 19 SCHEMATIC DIAGRAM

WQ-572H

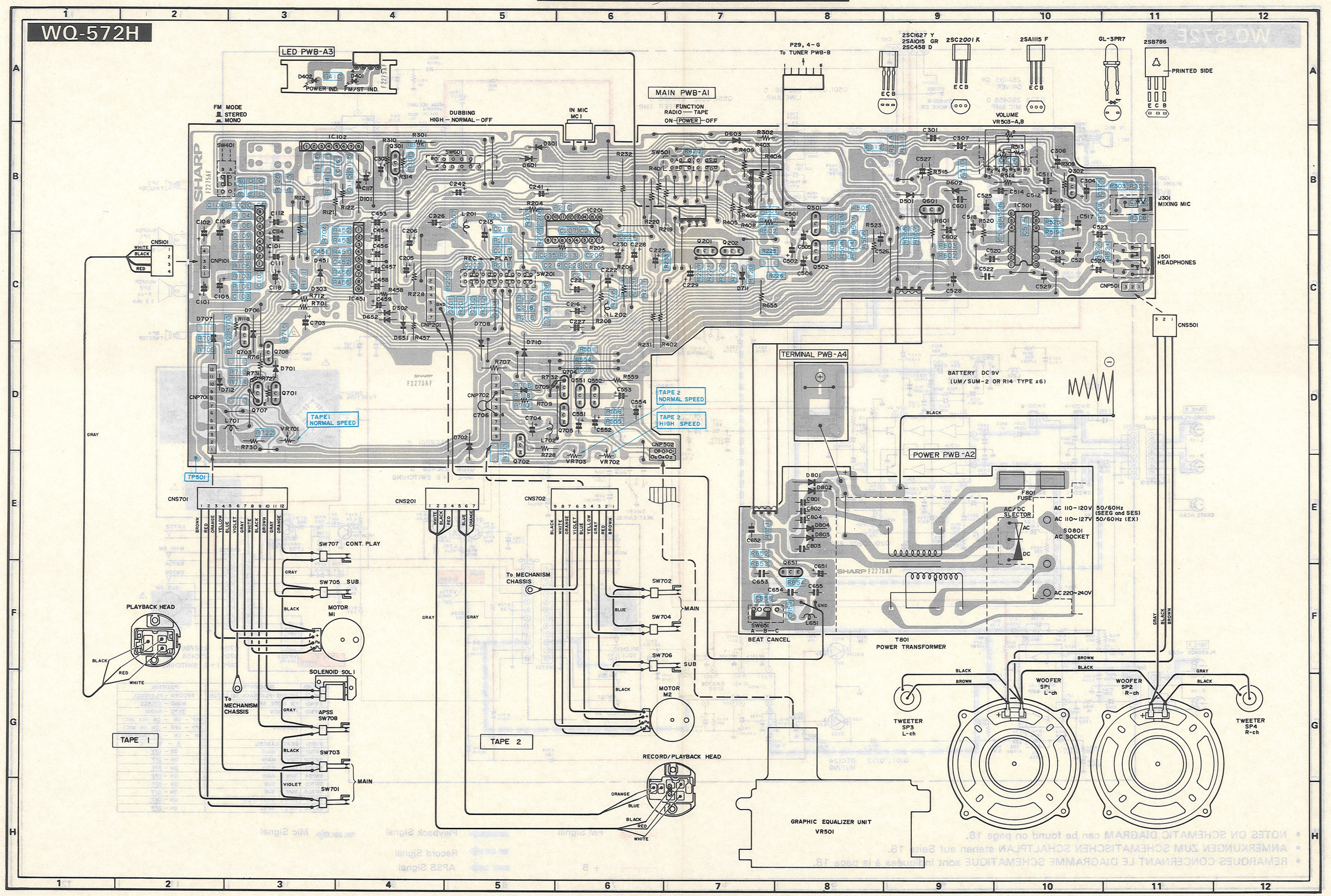

Figure 21 WIRING SIDE OF P.W.BOARD

WQ-572E

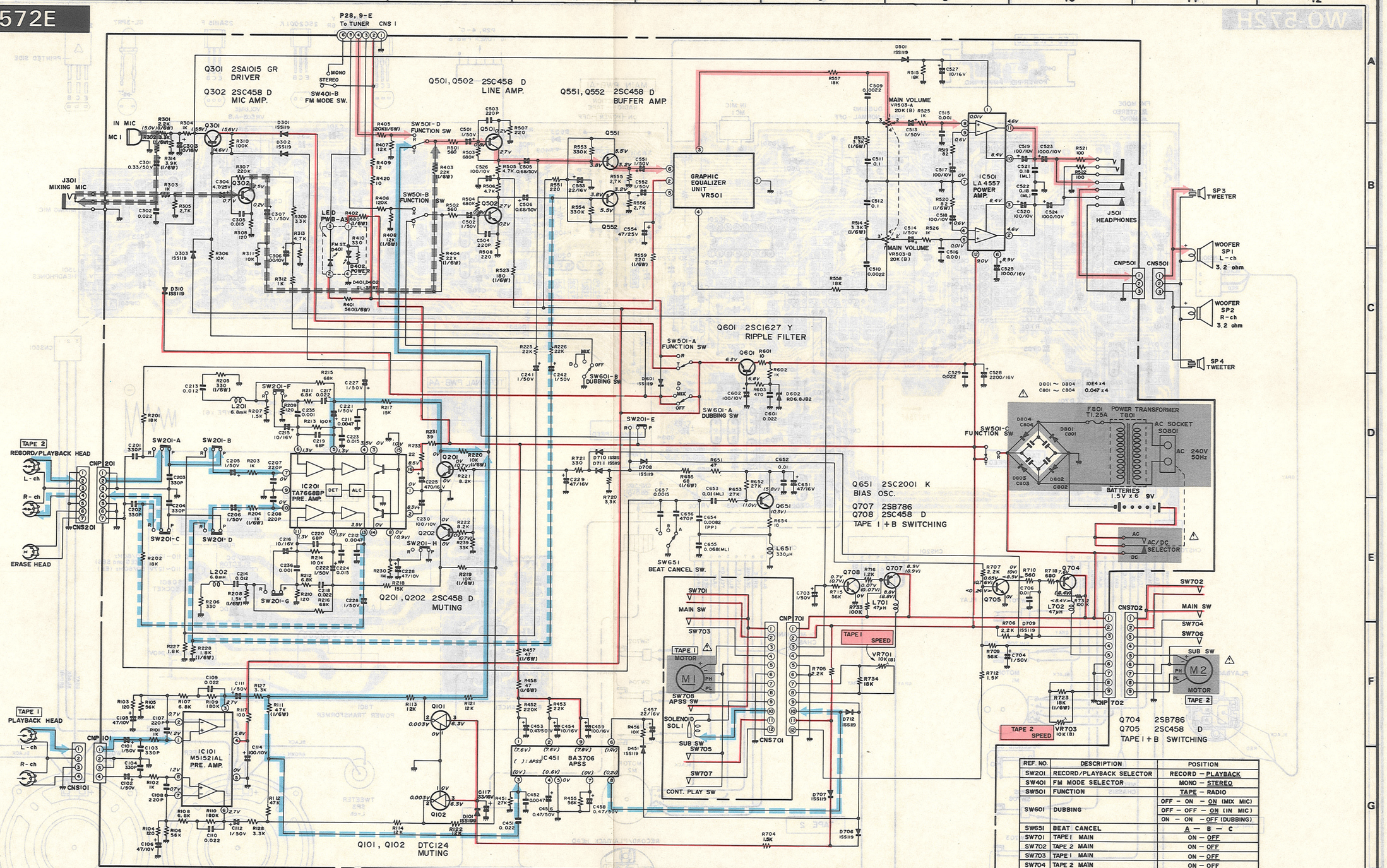

REF. NO.	DESCRIPTION	POSITION
SW201	RECORD/PLAYBACK SELECTOR	RECORD – PLAYBACK
SW401	FM MODE SELECTOR	MONO – STEREO
SW501	FUNCTION	TAPE – RADIO
SW601	DUBBING	OFF – ON – ON (MIX MIC)
		OFF – OFF – ON (IN MIC)
		ON – ON – OFF (DUBBING)
SW651	BEAT CANCEL	A – B – C
SW701	TAPE 1 MAIN	ON – OFF
SW702	TAPE 2 MAIN	ON – OFF
SW703	TAPE 1 MAIN	ON – OFF
SW704	TAPE 2 MAIN	ON – OFF
SW705	TAPE 1 SUB	ON – OFF
SW706	TAPE 2 SUB	ON – OFF
SW707	TAPE 1 CONT. PLAY	ON – OFF
SW708	TAPE 1 APSS	ON – OFF

- NOTES ON SCHEMATIC DIAGRAM can be found on page 18.
- ANMERKUNGEN ZUM SCHEMATISCHEN SCHALTPLAN stehen auf Seite 18.
- REMARQUES CONCERNANT LE DIAGRAMME SCHEMATIQUE sont indiquées à la page 18.

Figure 23 SCHEMATIC DIAGRAM

WQ-572E

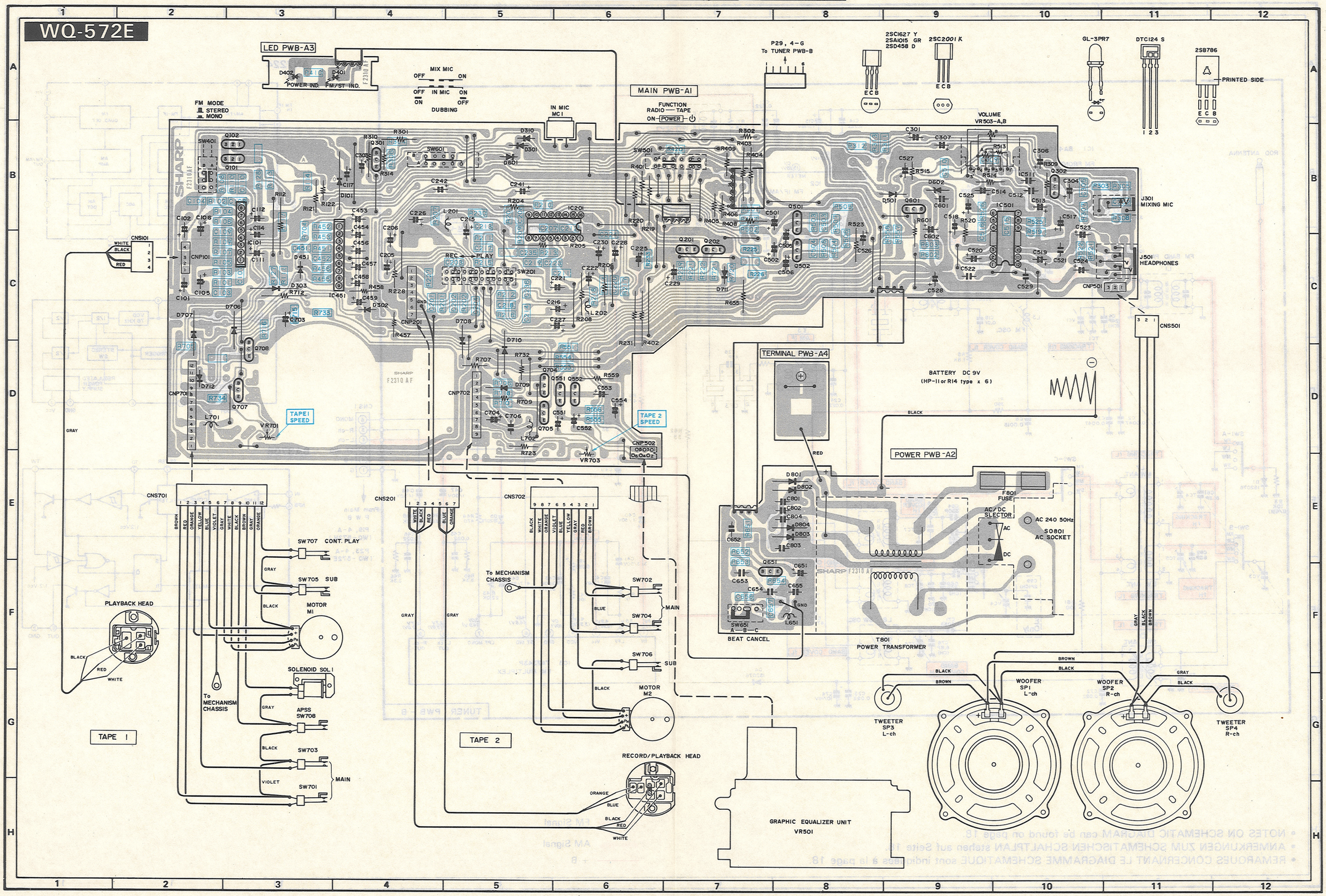

Figure 25 WIRING SIDE OF P.W.BOARD

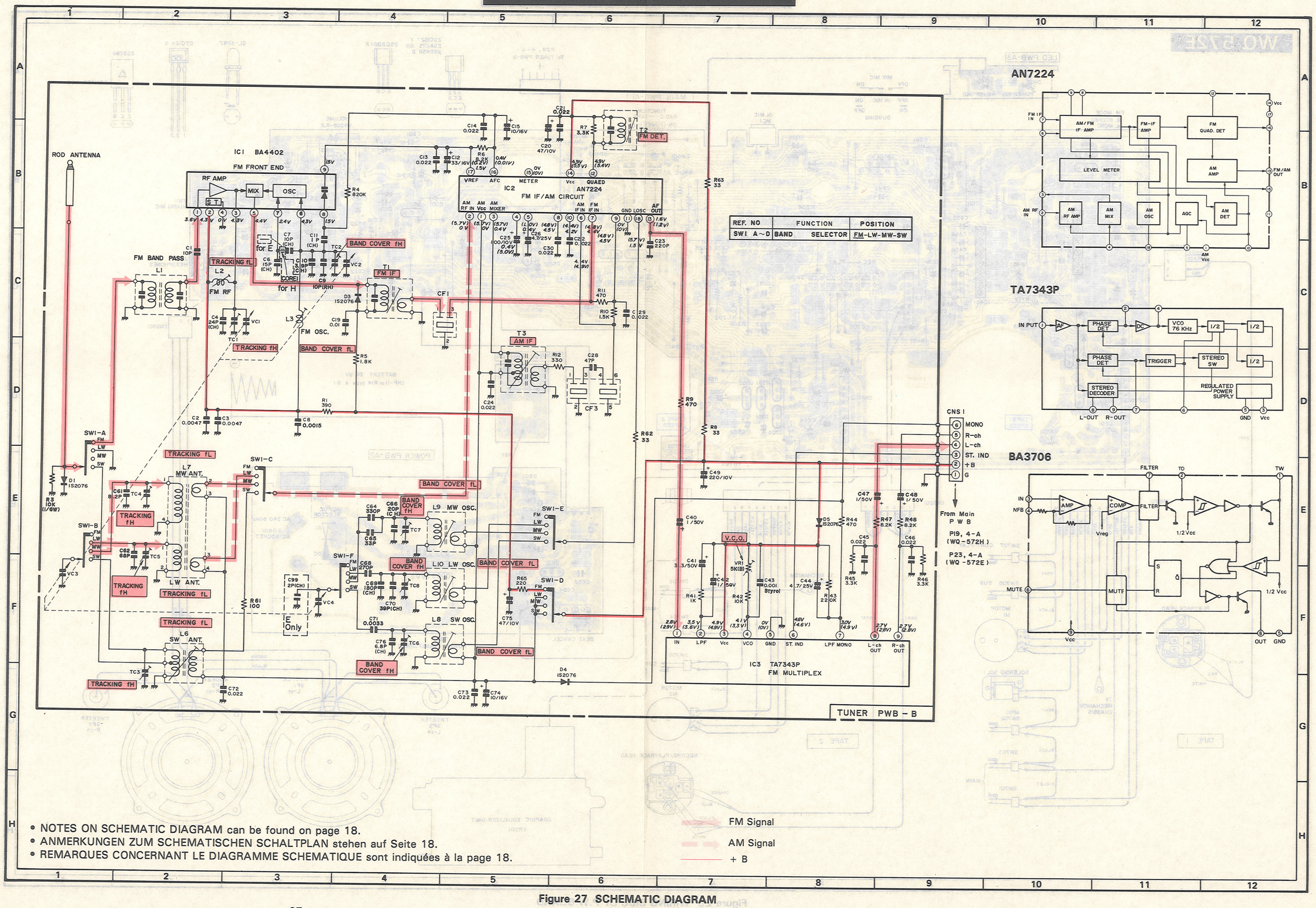

REF. NO	FUNCTION	POSITION
SW1 A~D	BAND SELECTOR	FM-LW-MW-SW

- NOTES ON SCHEMATIC DIAGRAM can be found on page 18.
- ANMERKUNGEN ZUM SCHEMATISCHEN SCHALTPLAN stehen auf Seite 18.
- REMARQUES CONCERNANT LE DIAGRAMME SCHEMATIQUE sont indiquées à la page 18.

Figure 27 SCHEMATIC DIAGRAM

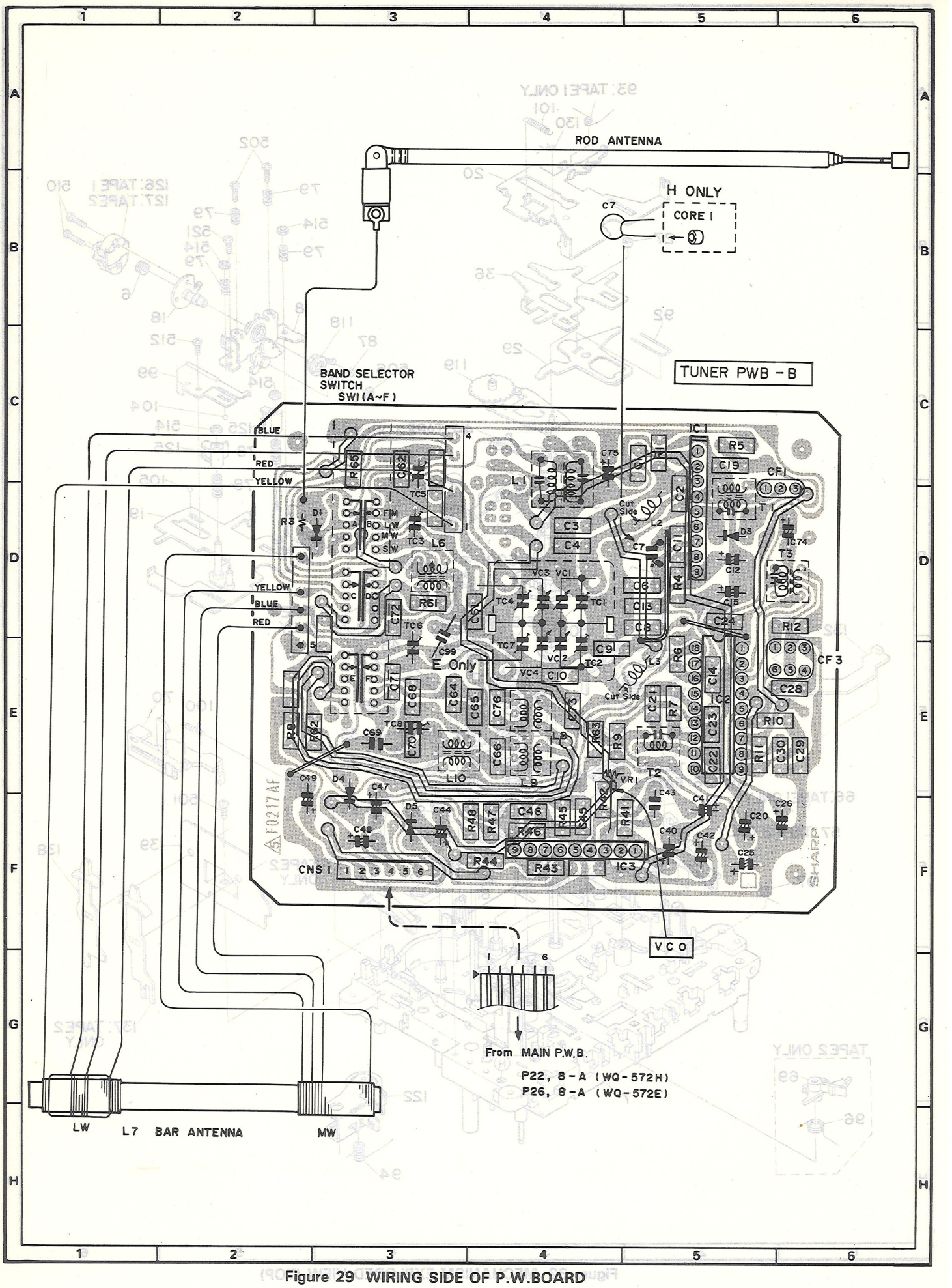

Figure 29 WIRING SIDE OF P.W.BOARD

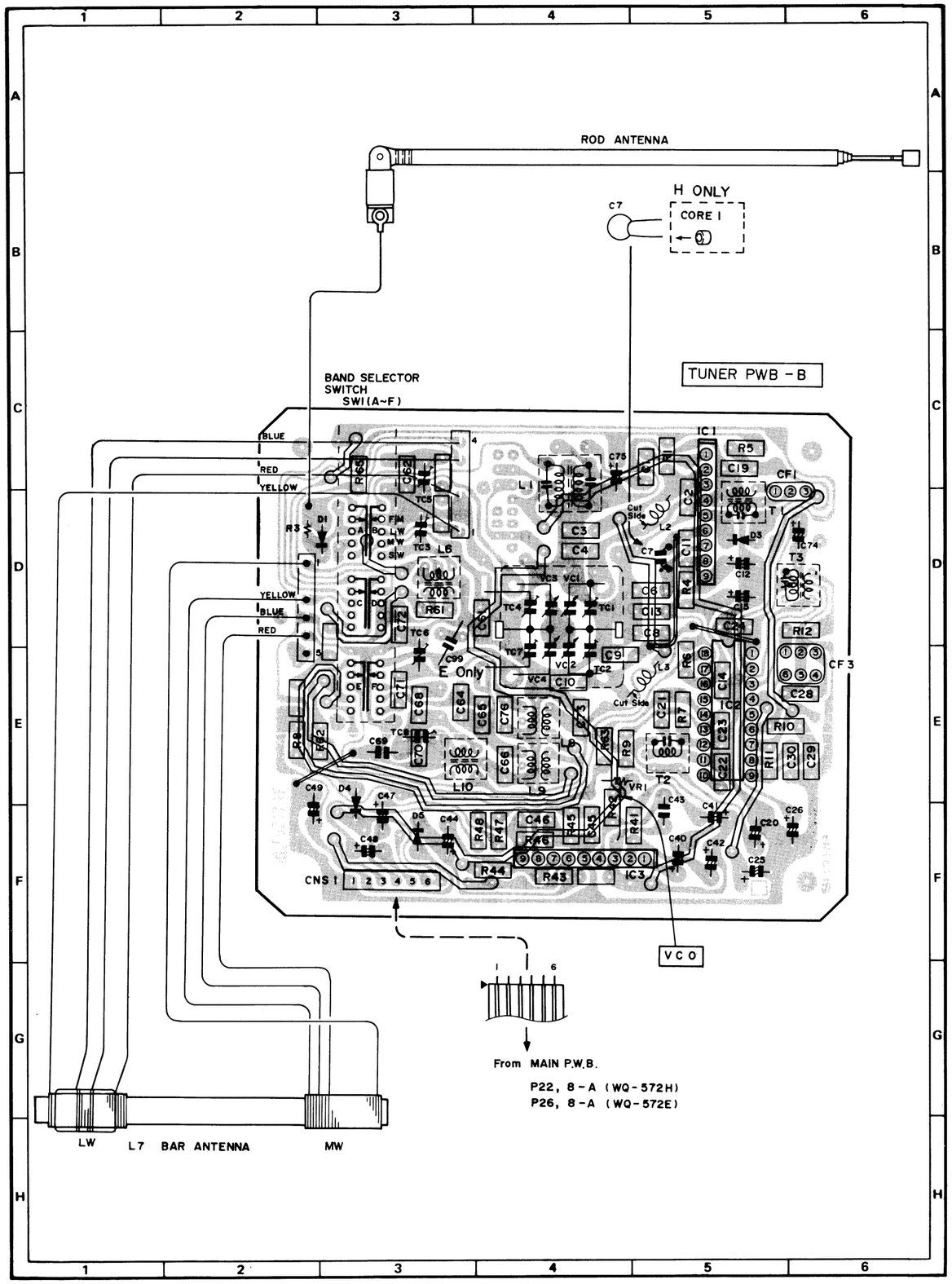

Figure 29 WIRING SIDE OF P.W.BOARD

PACKING METHOD (WQ-572E ONLY)

SETTING POSITIONS OF SWITCHES AND KNOBS	
Volume Control	MIN
Graphic Equalizer Controls	CENTER
Dubbing Switch	OFF
Function Selector Switch	TAPE
Reverse Selector Switch	↻
Band Selector Switch	MW
Dial Pointer Switch	Get it back half a turn from high extreme position.
Mechanism	STOP
Beat Cancel Switch	A
FM Mode Switch	STEREO

1.	Protection Sheet, Mechanism	PSHEK0112AFZZ
2.	AC Power Supply Cord	QACCB0061AF09
3.	Packing Add., Left	SPAKA1598AFZZ
4.	Packing Add., Right	SPAKA1599AFZZ
5.	Packing Case, (R)	SPAKC4044AFZZ
5.	Packing Case, (BK)	SPEKC4045AFZZ
5.	Packing Case, (W)	SPAKC4174AFZZ
5.	Packing Case, (P)	SPAKC4046AFZZ
6.	Polyethylene Bag, Unit	SSAKH0103AGZZ
7.	Polyethylene Bag, Operation Manual	SSAKA0021AFZZ
8.	Caution Label, AC Power Supply Cord	TCAUH0056AGZZ
9.	Operation Manual	TiNSE1195AFZZ
10.	Label, MADE IN JAPAN	TLABJ0006AFZZ
11.	Warranty Card	TGANE1117AFZZ
12.	Label, Special Feature	TLABZ0929AFZZ

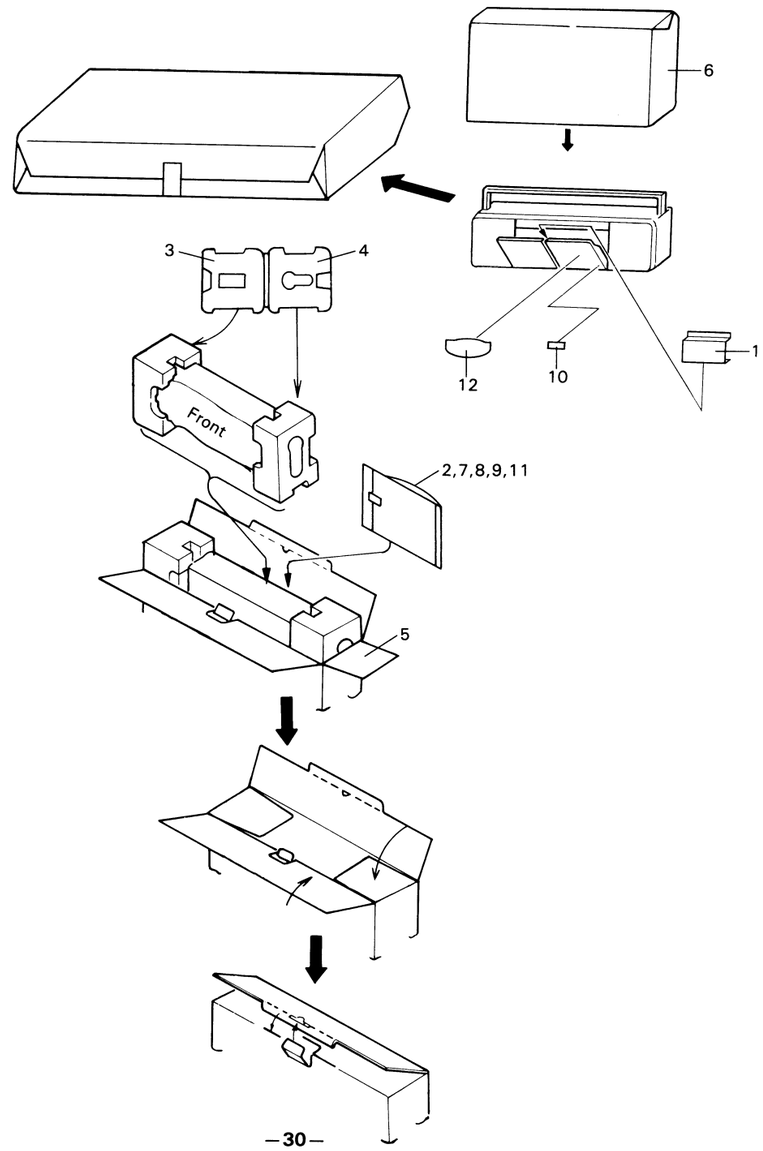

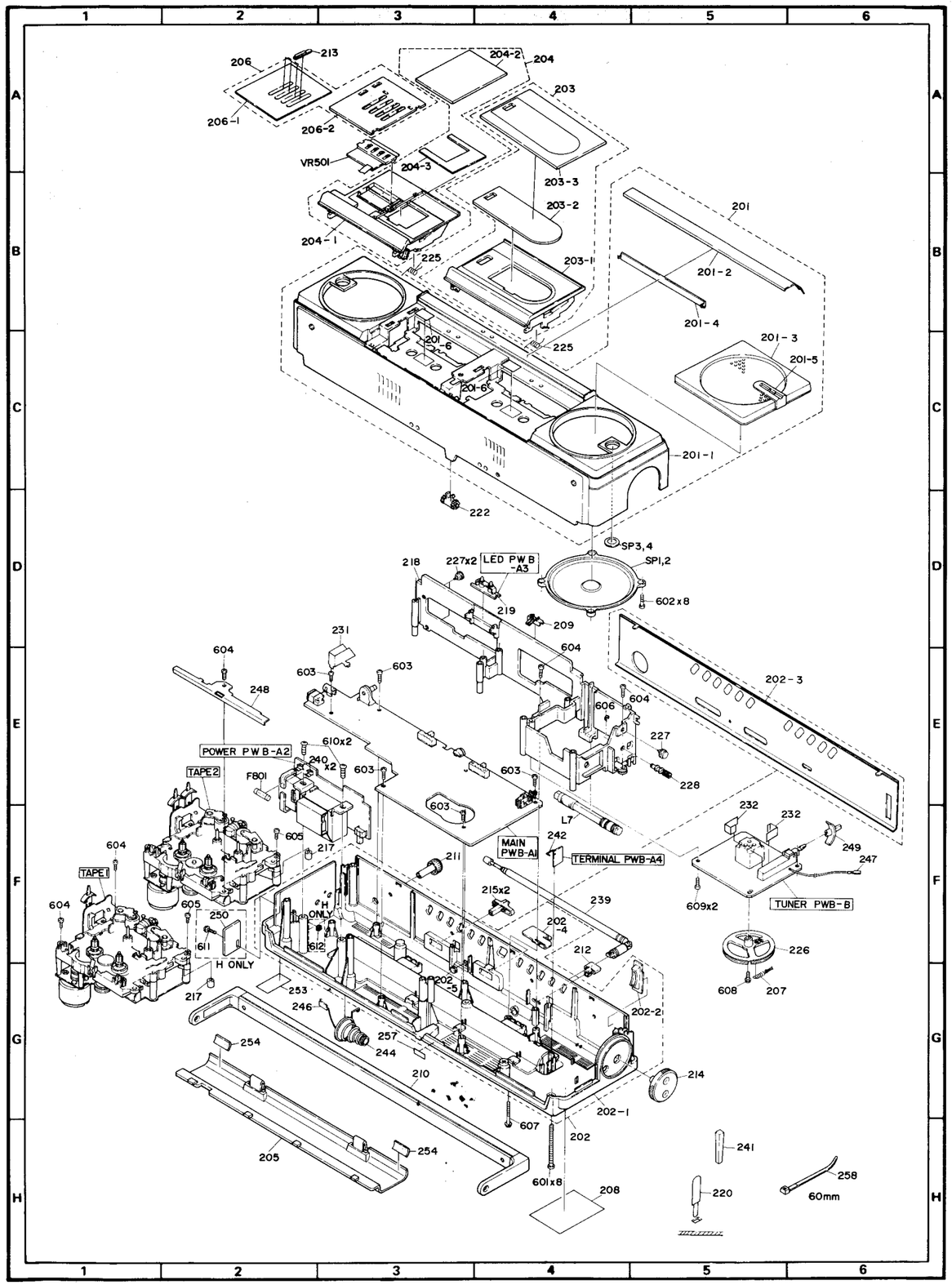

Figure 31 CABINET EXPLODED VIEW

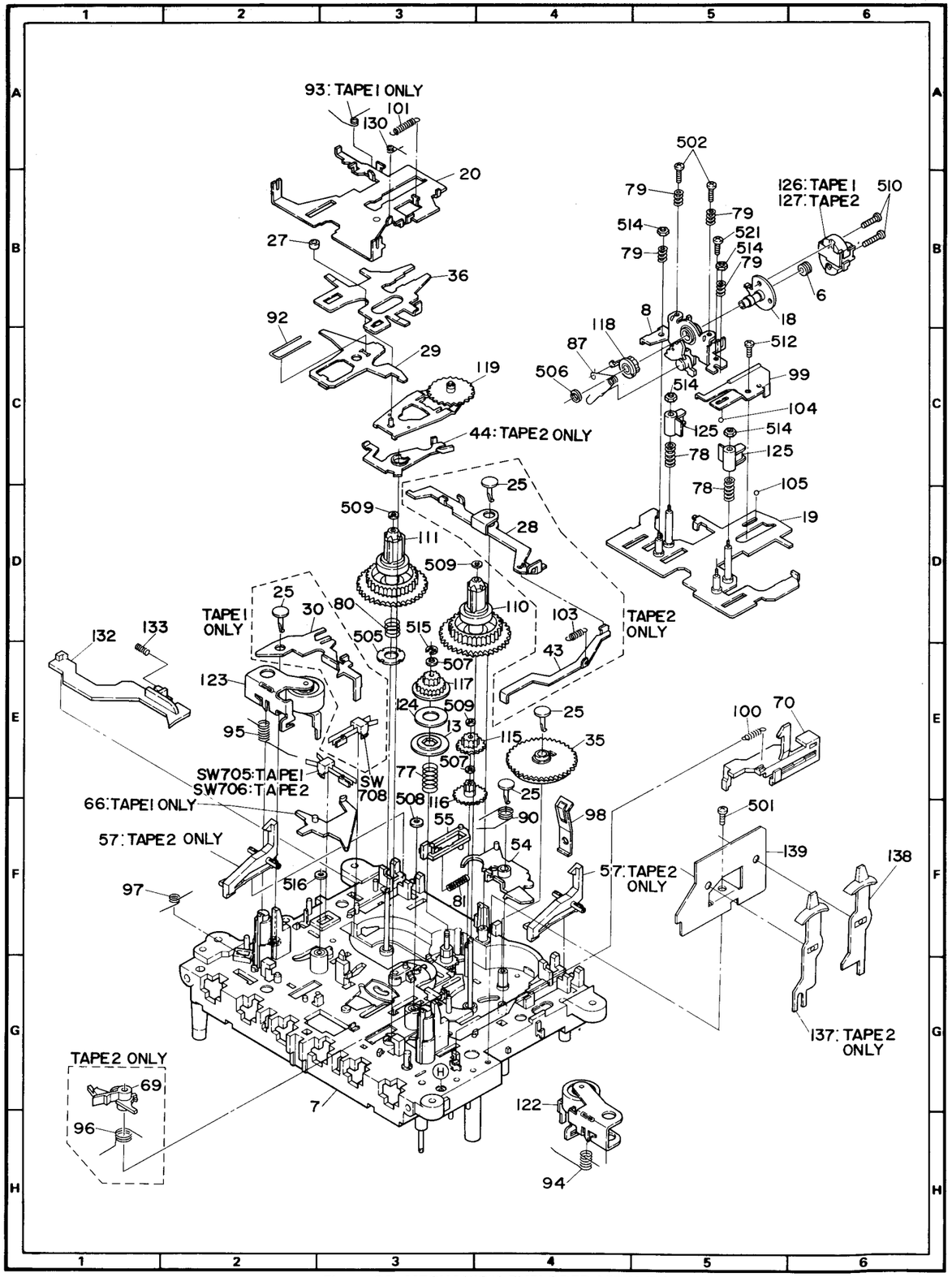

Figure 32 MECHANISM EXPLODED VIEW (TOP)

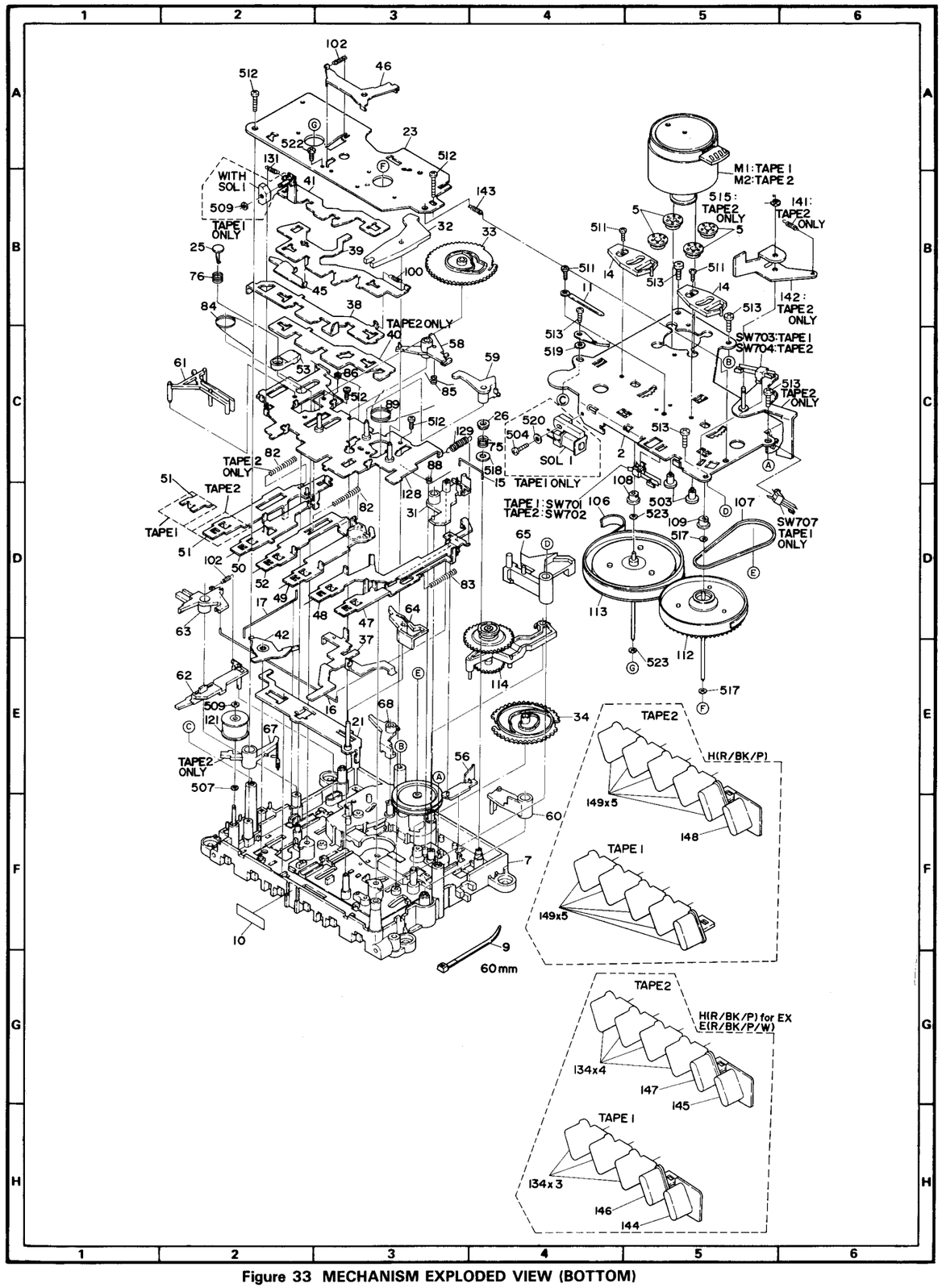

Figure 33 MECHANISM EXPLODED VIEW (BOTTOM)

(E) REPLACEMENT PARTS LIST

"HOW TO ORDER REPLACEMENT PARTS"

To have your order filled promptly and correctly, please furnish the following information.

1. MODEL NUMBER
2. REF. NO.
3. PART NO.
4. DESCRIPTION

NOTE:
Parts marked with "⚠" are important for maintaining the safety of the set. Be sure to replace these parts with specified ones for maintaining the safety and performance of the set.

(D) ERSATZTEILLISTE

"BESTELLEN VON ERSATZTEILEN"

Um Ihren Auftrag schnell und richtig ausfuhren zu können, bitten wir um die folgenden Angaben.

1. MODELLNUMMER
2. REF. NR.
3. TEIL NR.
4. BESCHREIBUNG

ANMERKUNGEN:
Die mit ⚠ bezeichneten Teile sind besonders wichtig fur die Aufrechterhaltung der Sicherheit. Beim Wechseln dieser Teile sollten die vorgeschriebenen Teile immer verwendet werden, um sowohl die Sicherheit ais auch die Leistung des Gerätes aufrechtzuerhalten.

(F) LISTE DES PIÈCES DE RECHANGE

"COMMENT COMMANDER DES PIÈCES DE RECHANGE"

Pour voir votre commande exécutée de manière rapide et correcte, veuillez fournir les renseignements suivants.

1. NUMÉRO DU MODÈLE
2. N° DE RÉFÉRENCE
3. N° DE LA PIÈCE
4. DESCRIPTION

NOTE:
Les pièces portant la marque ⚠ sont particulièrement importantes pour le maintien de la securité. S'assurer de les remplacer par des pièces du numéro de pièce spécifié pour maintenir la sécurité et la performance de l'appareil.

REF.NO.	PART NO.	DESCRIPTION	CODE
	INTEGRATED CIRCUITS		
IC1	VHiBA4402//-1	FM Front End,BA4402	A F
IC2	VHiAN7224//-1	FM IF/AM Circuit,AN7224	A H
IC3	VHiTA7343P/-1	PLL FM MPX.,TA7343P	A G
IC101	VHiM51521AL-1	Pre Amp.,M51521AL	A E
IC102	VHiM54512L/-1	Equalizer Selector,M54512 L,H Only	A F
IC201	VHiTA7668BP-1	Pre Amp.,TA7668BP	A K
IC451	VHiBA3706//-1	APSS Circuit,BA3706	A L
IC501	VHiLA4557//-1	Power Amp.,LA4557	A H
	TRANSISTORS		
Q101,102	VSDTC124S//-1	Silicon,NPN,DTC124 S, E Only	A B
Q201,202	VS2SC458-D/-1	Silicon,NPN,2SC458 D	A B
Q301	VS2SA1015GR-1	Silicon,PNP,2SA1015 GR	A B
Q302	VS2SC458-D/-1	Silicon,NPN,2SC458 D	A B
Q501,502	VS2SC458-D/-1	Silicon,NPN,2SC458 D	A B
Q551,552	VS2SC458-D/-1	Silicon,NPN,2SC458 D	A B
Q601	VS2SC1627Y/-1	Silicon,NPN,2SC1627 Y	A D
Q651	VS2SC2001-K-1	Silicon,NPN,2SC2001 K	A B
Q701,702	VS2SA1115-F-1	Silicon,PNP,2SA1115 F, H Only	A C
Q703	VS2SC458-D/-1	Silicon,NPN,2SC458 D, H Only	A B
Q704	VS2SB786///-1	Silicon,PNP,2SB786	A E
Q705	VS2SC458-D/-1	Silicon,NPN,2SC458 D	A B
Q707	VS2SB786///-1	Silicon,PNP,2SB786	A E
Q708	VS2SC458-D/-1	Silicon,NPN,2SC458 D	A B
	DIODES		
D1	VHD1S2076//-1	Silicon,1S2076	A B
D3～5	VHD1S2076//-1	Silicon,1S2076	A B
D101	VHD1SS119//-1	Silicon,1SS119	A A
D301～303	VHD1SS119//-1	Silicon,1SS119	A A
D310	VHD1SS119///-1	Silicon,1SS119,E Only	A A
D401,402	VHPGL3PR7//-1	LED,Red,GL-3PR7	A B
D451	VHD1SS119//-1	Silicon,1SS119	A A
D501	VHD1SS119//-1	Silicon,1SS119	A A
D601	VHD1SS119//-1	Silicon,1SS119	A A
D602	VHERD6R8JB2-1	Zener,6.8V,RD6.8JB2	A B
D603	VHD1SS119//-1	Silicon,1SS119,H Only	A A
D651,652	VHD1SS119//-1	Silicon,1SS119,H Only	A A
D701,702	VHD1SS119//-1	Silicon,1SS119,H Only	A A
D706～712	VHD1SS119//-1	Silicon,1SS119	A A
⚠D801～804	VHD10E-4NFD-1	Silicon,10E4	A B
	FILTERS		
CF1	RFiLF0080AFZZ	Ceramic,FM IF,10.7 MHz	A D
CF3	RFiLA0085AFZZ	Ceramic,AM IF,455 kHz,H	A E
CF3	RFiLA0086AFZZ	Ceramic,AM IF,468 kHz,E	A E
	TRANSFORMERS		
T1	RCiLi0324AFZZ	FM IF	A C
T2	RCiLi0312AFZZ	FM Detector	A C
T3	RCiLi0310AFZZ	AM IF	A C
⚠T801	RTRNP1254AFZZ	Power,H	A T
⚠T801	RTRNP1255AFZZ	Power,E	A S
	COILS		
L1	RCiLA0620AFZZ	FM Band Pass Filter	A C
L2	RCiLB0672AFZZ	FM RF	A C
L3	RCiLB0672AFZZ	FM Oscillator	A C
L6	RCiLA0562AFZZ	SW Antenna	A D
L7	RCiLA0805AFZZ	Bar Antenna,LW/MW	A L
L8	RCiLB0629AFZZ	SW Oscillator	A C
L9	RCiLB0623AFZZ	MW Oscillator	A C
L10	RCiLB0627AFZZ	LW Oscillator	A C
L201,202	RCiLC0094AFZZ	6.8 mH,Choke	A D
L651	VP-MK331K0000	330 μH	A B
L701,702	RCiLF0014AGZZ	47 μH,Choke	A B
	CONTROLS		
TC3	RTō-H1072AFZZ	Trimmer	A C
TC5,6	RTō-H1072AFZZ	Trimmer	A C
TC8	RTō-H1067AFZZ	Trimmer,E	A D
TC8	RTō-H1072AFZZ	Trimmer,H	A C
VC1～4	RVC-R0083AFZZ	Variable Capacitor With Trimmers	A N
VR1	RVR-M0390AFZZ	5 kohms (B)	A B
VR501	RVR-Z0235AFZZ	Graphic Equalizer Unit	A S
VR503-A,B	RVR-B0309AFZZ	20 kohms (B)	A G
VR701	RVR-M0432AFZZ	10 kohm (B)	A C
VR702	RVR-M0464AFZZ	10 kohm (B),H Only	A C
VR703	RVR-M0464AFZZ	10 kohm (B)	A C

ELECTROLYTIC CAPACITORS

(All electrolytic capacitors are ±20% type.)

REF.NO.	PART NO.	DESCRIPTION	CODE
C12	RC-EZA336AF1C	33 μF,16V	A A
C15	RC-EZA106AF1C	10 μF,16V	A B
C20	RC-EZA476AF1A	47 μF,10V	A A
C25	RC-EZA107AF1A	100 μF,10V	A B
C26	RC-EZA475AF1E	4.7 μF,25V	A B
C40	RC-EZA105AF1H	1 μF,50V	A A
C41	RC-EZA335AF1H	3.3 μF,50V	A A
C42	RC-EZA105AF1H	1 μF,50V	A A
C44	RC-EZA475AF1E	4.7 μF,25V	A B
C47,48	RC-EZA105AF1H	1 μF,50V	A A
C49	RC-EZA227AF1A	220 μF,10V	A B
C74	RC-EZA106AF1C	10 μF,16V	A B
C75	RC-EZA476AF1A	47 μF,10V	A A
C101	RC-GZA105AF1H	1 μF,50V	A A
C102	RC-EZY105AF1H	1 μF,50V	A B
C105	RC-GZA476AF1A	47 μF,10V	A A
C106	RC-EZY476AF1H	47 μF,10V	A B
C111,112	RC-GZA105AF1H	1 μF,50V	A A
C114	RC-GZA107AF1A	100 μF,10V	A C
C117	RC-GZA226AF1C	22 μF,16V,H	A A
C117	RC-GZA336AF1C	33 μF,16V,E	A A
C118	RC-GZA106AF1C	10 μF,16V,H Only	A A
C205,206	RC-GZA105AF1H	1 μF,50V	A A
C215,216	RC-GZA106AF1C	10 μF,16V	A A
C221,222	RC-GZA105AF1H	1 μF,50V	A A
C225	RC-GZA477AF1C	470 μF,16V	A C
C226	RC-GZA476AF1A	47 μF,10V	A A
C227,228	RC-GZA105AF1H	1 μF,50V	A A
C229	RC-GZA476AF1C	47 μF,16V	A B
C230	RC-GZA107AF1A	100 μF,10V	A C
C241,242	RC-GZA105AF1H	1 μF,50V	A A
C301	RC-GZA334AF1H	0.33 μF,50V	A A
C303	RC-EZY106AF1C	10 μF,16V	A B
C304	RC-GZA475AF1E	4.7 μF,25V	A A
C306	RC-GZA107AF1A	100 μF,10V	A C
C307	RC-GZA104AF1H	0.1 μF,50V	A A
C453	RC-GZA474AF1H	0.47 μF,50V	A A
C454	RC-GZA106AF1C	10 μF,16V	A A
C456	RC-GZA474AF1H	0.47 μF,50V	A A
C457	RC-GZA226AF1C	22 μF,16V	A A
C458	RC-GZA474AF1H	0.47 μF,50V	A A
C459	RC-GZA107AF1C	100 μF,16V	A B
C501,502	RC-GZA105AF1H	1 μF,50V	A A
C505,506	RC-GZA684AF1H	0.68 μF,50V	A B
C513,514	RC-GZA105AF1H	1 μF,50V	A A
C517～520	RC-GZA107AF1A	100 μF,10V	A C
C523,524	RC-GZV108AF1A	1000 μF,10V	A D
C525	RC-GZV108AF1C	1000 μF,16V	A D
C526	RC-GZA107AF1A	100 μF,10V	A C
C527	RC-GZA106AF1C	10 μF,16V	A A
C528	RC-GZV228AF1C	2200 μF,16V	A G
C551,552	RC-GZA105AF1H	1 μF,50V	A A
C553	RC-GZA226AF1C	22 μF,16V	A A
C554	RC-GZA476AF1E	47 μF,25V	A B
C602	RC-GZA107AF1A	100 μF,10V	A C
C651	RC-GZA476AF1C	47 μF,16V	A B
C703,704	RC-GZA105AF1H	1 μF,50V	A A

CAPACITORS

There are two types of capacitors available and they can be identified from each other by reading their Part Numbers.

・Ceramic type capacitor;

A symbol "C" or "K" is given at the 3rd digit of its Part Number like "VCC (or K)……J."

・Semiconductor type capacitor;

A symbol "T" is given at the 3rd digit of its Part Number like "VCT……J."

The capacitance error of each capacitor is indicated by the symbol given at the 13th digit of the Part Number as follows:"J" (±5%), "K" (±10%), "M" (±20%), "N" (±30%), "C" (±0.25 pF), "D" (±0.5 pF), "Z" (+80−20%).

(Tubular type ceramic capacitor is identified by the symbol MF of the part NO. VC00MF0000000; this MF does not mean the lead wire.)

REF.NO.	PART NO.	DESCRIPTION	CODE
C1	VCCSMF1HL100J	10 pF,50V	A A
C2,3	VCTYMF1HV472K	0.0047 μF,50V	A A
C4	VCCCMF1HH240J	24 pF (CH),50V	A A
C6	VCCCMF1HH150J	15 pF (CH),50V	A A
C7	VCCCPU1HH100D	10 pF (CH),50V	A A
C8	VCTYMF1HV152K	0.0015 μF,50V	A A
C9	VCCRMF1HH100J	10 pF (RH),50V	A A
C10	VCCCMF1HH3R9C	3.9 pF (CH),50V	A A
C11	VCCCMF1HH1R0J	1 pF (CH),50V	A A
C13,14	VCTYMF1CY223N	0.022 μF,16V	A A
C19	VCTYMF1EX103N	0.01 μF,25V	A A
C21,22	VCTYMF1CY223N	0.022 μF,16V	A A
C23	VCKYMF1HB221K	220 pF,50V	A A
C24	VCTYMF1CY223N	0.022 μF,16V	A A
C28	VCCSMF1HL470J	47 pF,50V	A A
C29,30	VCTYMF1CY223N	0.022 μF,16V	A A
C43	VCQSMA1HL102J	0.001 μF,50V,Styrol	A B
C45,46	VCTYMF1CY223N	0.022 μF,16V	A A
C61	VCCSMF1HL8R2D	8.2 pF,50V	A A
C62	VCCSMF1HL680J	68 pF,50V	A A
C64	VCKYMF1HB331J	330 pF,50V	A A
C65	VCCSMF1HL330J	33 pF,50V	A A
C66	VCCCMF1HH200J	20 pF (CH),50V	A A
C68	VCKYMF1HB271J	270 pF,50V	A A
C69	VCCCPV1HH181J	180 pF (CH),50V	A A
C70	VCCCMF1HH390J	39 pF (CH),50V	A A
C71	VCTYMF1HV332K	0.0033 μF,50V	A A
C72,73	VCTYMF1CY223N	0.022 μF,16V	A A
C76	VCCCMF1HH6R8D	6.8 pF (CH),50V	A A
C99	VCCCPU1HH2R0C	2 pF (CH),50V,E Only	A A
C103,104	VCKYMF1HB331K	330 pF,50V	A A
C107,108	VCKYMF1HB221K	220 pF,50V	A A
C109,110	VCTYMF1CY223M	0.022 μF,16V	A B
C115,116	VCTYMF1EX682M	0.0068 μF,25V,H Only	A B
C201～204	VCKYMF1HB331K	330 pF,50V	A A
C207,208	VCKYMF1HB221K	220 pF,50V	A A
C209,210	VCTYMF1EX682M	0.0068 μF,25V,H Only	A A
C211	VCTYMF1HV472M	0.0047 μF,50V	A A
C212	VCTYMF1HV472K	0.0047 μF,50V	A A
C213,214	VCTYMF1EX123M	0.012 μF,25V	A A
C217,218	VCTYMF1CY223M	0.022 μF,16V	A B
C219,220	VCCSMF1HL680J	68 pF,50V	A A
C223,224	VCTYMF1EX153M	0.015 μF,25V	A A
C235,236	VCKYMF1HB102K	0.001 μF,50V	A A
C302	VCTYMF1CY223N	0.022 μF,16V	A A
C305	VCTYMF1EX153M	0.015 μF,25V	A A
C451	VCTYMF1CY223M	0.022 μF,16V	A B
C452	VCTYMF1HV472K	0.0047 μF,50V	A A
C503,504	VCKYMF1HB221K	220 pF,50V	A A
C509,510	VCTYMF1HV222M	0.0022 μF,50V	A A
C511,512	VCTYPA1EX104K	0.1 μF,25V	A B
C515,516	VCKYMF1HB102K	0.001 μF,50V	A A
C521,522	RC-QZA184AFYK	0.18 μF,50V,Mylar	A C
C529	VCKZPA1HF223Z	0.022 μF,50V	A A
C601	VCKZPA1HF223Z	0.022 μF,50V	A A
C652	VCKZPA1HF103Z	0.01 μF,50V	A A
C653	VCQYKA1HM103M	0.01 μF,50V,Mylar	A A
C654	VCQPKA2AA822J	0.0082 μF,100V, Polypropylene	A A
C655	VCQYKA1HM683M	0.068 μF,50V,Mylar	A B
C656	VCKYMF1HB471K	470 pF,50V	A A
C657	VCTYMF1HV152K	0.0015 μF,50V	A A
C706	VCKZPA1HF103Z	0.01 μF,50V	A A
C801～804	VCKZPA1HF473Z	0.047 μF,50V	A A

RESISTORS

(Unless otherwise specified, resistors are ±5%,carbon type.) (Tubular type carbon film resistor ±5% is identified the symbol MF of the part NO. VRD−MF0000000; this MF does not mean lead wire.)

REF.NO.	PART NO.	DESCRIPTION	CODE
	VRD-MF2EE000C	0 ohm,1/4W,Jumper	A A
R1	VRD-MF2EE391J	390 ohms,1/4W	A A
R3	VRD-ST2CD103J	10 kohm,1/6W	A A
R4	VRD-MF2EE824J	820 kohms,1/4W	A A
R5	VRD-MF2EE182J	1.8 kohms,1/4W	A A
R6	VRD-MF2EE822J	8.2 kohms,1/4W	A A
R7	VRD-MF2EE332J	3.3 kohms,1/4W	A A
R8	VRD-MF2EE330J	33 ohms,1/4W	A A
R9	VRD-MF2EE471J	470 ohms,1/4W	A A
R10	VRD-MF2EE152J	1.5 kohms,1/4W	A A
R11	VRD-MF2EE471J	470 ohms,1/4W	A A
R12	VRD-MF2EE331J	330 ohms,1/4W	A A
R41	VRD-MF2EE102J	1 kohm,1/4W	A A
R42	VRD-MF2EE103J	10 kohm,1/4W	A A
R43	VRD-MF2EE224J	220 kohms,1/4W	A A
R44	VRD-MF2EE471J	470 ohms,1/4W	A A
R45,46	VRD-MF2EE332J	3.3 kohms,1/4W	A A
R47,48	VRD-MF2EE822J	8.2 kohms,1/4W	A A
R61	VRD-MF2EE101J	100 ohm,1/4W	A A
R62,63	VRD-MF2EE330J	33 ohms,1/4W	A A
R65	VRD-MF2EE221J	220 ohms,1/4W	A A
R101,102	VRD-MF2EE102J	1 kohm,1/4W	A A
R103,104	VRD-MF2EE121J	120 ohms,1/4W	A A
R105	VRD-MF2EE563J	56 kohms,1/4W	A A
R106	VRD-MF2EE563J	56 kohms,1/4W	A A
R107,108	VRD-MF2EE682J	6.8 kohms,1/4W	A A
R109,110	VRD-MF2EE184J	180 kohms,1/4W	A A
R111	VRD-MF2EE473J	47 kohms,1/4W	A A
R112	VRD-ST2CD473J	47 kohms,1/6W	A A
R113,114	VRD-MF2EE123J	12 kohms,1/4W	A A
R115,116	VRD-MF2EE822J	8.2 kohms,1/4W,H Only	A A
R117	VRD-MF2EE101J	100 ohm,1/4W	A A
R118	VRD-ST2CD273J	27 kohms,1/6W,H Only	A A
R121,122	VRD-ST2CD123J	12 kohms,1/6W	A A
R127,128	VRD-MF2EE332J	3.3 kohms,1/4W	A A
R201,202	VRD-MF2EE183J	18 kohms,1/4W	A A
R203	VRD-MF2EE102J	1 kohm,1/4W	A A
R204	VRD-ST2CD102J	1 kohm,1/6W	A A
R205,206	VRD-ST2CD331J	330 ohms,1/6W	A A
R207	VRD-MF2EE152J	1.5 kohms,1/4W	A A
R208	VRD-ST2CD152J	1.5 kohms,1/6W	A A
R209,210	VRD-MF2EE121J	120 ohms,1/4W	A A
R211,212	VRD-MF2EE682J	6.8 kohms,1/4W	A A
R213,214	VRD-MF2EE104J	100 kohm,1/4W	A A
R215,216	VRD-MF2EE683J	68 kohms,1/4W	A A
R217,218	VRD-MF2EE153J	15 kohms,1/4W	A A
R219,220	VRD-ST2CD103J	10 kohm,1/6W	A A
R221,222	VRD-MF2EE822J	8.2 kohms,1/4W	A A
R225,226	VRD-MF2EE223J	22 kohms,1/4W	A A
R227	VRD-MF2EE182J	1.8 kohms,1/4W	A A
R228	VRD-ST2CD182J	1.8 kohms,1/6W	A A
R230	VRD-MF2EE105J	1 Mohm,1/4W	A A
R231	VRD-ST2EE390J	39 ohms,1/4W	A A
R232	VRD-ST2CD103J	10 kohm,1/6W,H Only	A A
R233	VRD-MF2EE220J	22 ohms,1/4W	A A
R239	VRD-MF2EE333J	33 kohms,1/4W	A A
R301	VRD-ST2CD222J	2.2 kohms,1/6W	A A
R302	VRD-ST2CD332J	3.3 kohms,1/6W	A A
R303,304	VRD-MF2EE102J	1 kohm,1/4W	A A
R305	VRD-MF2EE272J	2.7 kohms,1/4W	A A
R306	VRD-MF2EE103J	10 kohm,1/4W	A A
R307	VRD-MF2EE224J	220 kohms,1/4W	A A
R308	VRD-MF2EE121J	120 ohms,1/4W	A A
R309	VRD-ST2CD332J	3.3 kohms,1/6W	A A
R310	VRD-ST2CD104J	100 kohm,1/6W	A A
R311	VRD-MF2EE103J	10 kohm,1/4W	A A
R312	VRD-MF2EE102J	1 kohm,1/4W	A A
R313	VRD-MF2EE472J	4.7 kohms,1/4W	A A
R314	VRD-ST2CD392J	3.9 kohms,1/6W	A A
R401	VRD-ST2CD561J	560 ohms,1/6W	A A
R402	VRD-ST2CD681J	680 ohms,1/6W	A A
R403,404	VRD-ST2CD223J	22 kohms,1/6W	A A
R405,406	VRD-ST2CD124J	120 kohms,1/6W	A A
R407	VRD-MF2EE123J	12 kohms,1/4W	A A
R408	VRD-ST2CD123J	12 kohms,1/6W	A A
R409	VRD-ST2CD120J	12 ohms,1/6W	A A
R410	VRD-MF2EE331J	330 ohms,1/4W	A A
R420	VRD-MF2EE100J	10 ohm,1/4W	A A
R451	VRD-MF2EE273J	27 kohms,1/4W	A A
R452	VRD-MF2EE224J	220 kohms,1/4W	A A
R453	VRD-MF2EE223J	22 kohms,1/4W	A A
R455	VRD-MF2EE563J	56 kohms,1/4W	A A
R456	VRD-MF2EE103J	10 kohm,1/4W	A A
R457,458	VRD-ST2CD470J	47 ohms,1/6W	A A
R501,502	VRD-MF2EE561J	560 ohms,1/4W	A A
R503,504	VRD-MF2EE684J	680 kohms,1/4W	A A
R505,506	VRD-MF2EE472J	4.7 kohms,1/4W	A A
R507,508	VRD-MF2EE221J	220 ohms,1/4W	A A
R513,514	VRD-ST2CD332J	3.3 kohms,1/6W	A A
R515	VRD-ST2CD183J	18 kohms,1/6W	A A
R519	VRD-MF2EE820J	82 ohms,1/4W	A A
R520	VRD-ST2CD820J	82 ohms,1/6W	A A
R521,522	VRD-MF2EE101J	100 ohm,1/4W	A A
R523	VRD-ST2CD181J	180 ohms,1/6W	A A
R525,526	VRD-MF2EE102J	1 kohm,1/4W	A A
R551	VRD-MF2EE221J	220 ohms,1/4W	A A
R553,554	VRD-MF2EE334J	330 kohms,1/4W	A A
R555,556	VRD-MF2EE272J	2.7 kohms,1/4W	A A
R557,558	VRD-MF2EE183J	18 kohms,1/4W	A A
R559	VRD-ST2CD221J	220 ohms,1/6W	A A
R601	VRD-ST2EE100J	10 ohm,1/4W	A A
R602	VRD-MF2EE102J	1 kohm,1/4W	A A
R603	VRD-MF2EE471J	470 ohms,1/4W	A A
R651	VRD-MF2EE470J	47 ohms,1/4W	A A
R652,653	VRD-MF2EE273J	27 kohms,1/4W	A A
R654	VRD-MF2EE100J	10 ohm,1/4W	A A
R655	VRD-ST2CD680J	68 ohms,1/6W	A A
R701	VRD-ST2CD333J	33 kohms,1/6W,H Only	A A
R702	VRD-MF2EE473J	47 kohms,1/4W,H Only	A A
R703	VRD-MF2EE223J	22 kohms,1/4W,H Only	A A
R704	VRD-MF2EE103J	10 kohm,1/4W,H	A A
R704	VRD-MF2EE152J	1.5 kohms,1/4W,E	A A
R705,706	VRD-MF2EE222J	2.2 kohms,1/4W	A A
R707	VRD-ST2CD222J	2.2 kohms,1/6W	A A
R708	VRD-MF2EE472J	4.7 kohms,1/4W,H Only	A A
R709	VRD-ST2CD563J	56 kohms,1/6W	A A
R710	VRD-MF2EE561J	560 ohms,1/4W	A A
R712	VRD-ST2CD152J	1.5 kohms,1/6W	A A
R713,714	VRD-MF2EE223J	22 kohms,1/4W,H Only	A A
R715	VRD-MF2EE563J	56 kohms,1/4W	A A
R716	VRD-MF2EE122J	1.2 kohms,1/4W,E	A A
R716	VRD-ST2CD122J	1.2 kohms,1/6W,H	A A
R718	VRD-MF2EE681J	680 ohms,1/4W	A A

REF.NO.	PART NO.	DESCRIPTION	CODE
R720	VRD-MF2EE332J	3.3 kohms,1/4W	A A
R721	VRD-MF2EE331J	330 ohms,1/4W	A A
R722	VRD-MF2EE153J	15 kohms,1/4W,H Only	A A
R723	VRD-MF2EE222J	2.2 kohms,1/4W,H	A A
R723	VRD-ST2CD183J	18 kohms,1/6W,E	A A
R727,728	VRD-ST2CD104J	100 kohm,1/6W,H Only	A A
R730	VRD-ST2CD123J	12 kohms,1/6W,H Only	A A
R731	VRD-ST2CD104J	100 kohm,1/6W,H Only	A A
R732	VRD-ST2CD104J	100 kohm,1/6W	A A
R733	VRD-MF2EE104J	100 kohm,1/4W,E Only	A A
R734	VRD-MF2EE183J	18 kohms,1/4W,E Only	A A
	OTHER CIRCUITRY PARTS		
CNP101	QCNCM683DAFZZ	Plug,4Pin	A A
CNP201	QCNCM683GAFZZ	Plug,7Pin	A B
CNP501	QCNCM136CAFZZ	Plug,3Pin	A B
CNP502	QCNCW554FAFZZ	Socket,3Pin	A C
CNP701	QCNCM612MAFZZ	Plug,12Pin	A D
CNP702	QCNCM590JAFZZ	Plug,9Pin	A C
CNS1	QCNCM656FAFZZ	Socket,6Pin	A B
CNS101	QCNWN0178AFZZ	Socket,4Pin	A G
CNS201	QCNWN0179AFZZ	Socket,7Pin	A K
CNS501	QCNWN0374AFZZ	Socket,3Pin	A E
CNS701	QCNWN0180AFZZ	Socket,12Pin	A G
CNS702	QCNWN0181AFZZ	Socket,9Pin	A F
CORE1	RCŌRF0053AFZZ	Core,H Only	A B
⚠F801	QFS-C122GAFNi	Fuse,T1.25A	A D
J301	QJAKE0124AFZZ	Jack,Mixing Microphone	A C
J501	QJAKJ0167AFZZ	Jack,Headphones	A E
⚠M1,2	RMŌTV0240AF01	Motor (with Pulley)	A T
MC1	RMiCC0096AFZZ	In Mic.	A E
⚠SO801	QSŌCA0283AFZZ	Socket,AC Power Supply with AC/DC Selector Switch,E	A G
⚠SO801	QSŌCA0370AFZZ	Socket,AC Power Supply With AC/DC Selector Switch,H	A G
SOL1	RPLU-0195AFZZ	Solenoid	A F
SP1,2	VSP0010PBD9SA	Woofer	A M
SP3,4	RALMB0064AFZZ	Tweeter	A C
SW1	QSW-B0181AFZZ	Switch,Slide Type	A M
SW201	QSW-S0521AFZZ	Switch,Slide Type	A E
SW401	QSW-P0492AFZZ	Switch,Push Type	A E
SW501	QSW-S0519AFZZ	Switch,Slide Type	A E
SW601	QSW-S0520AFZZ	Switch,Slide Type	A D
SW651	QSW-S0267AFZZ	Switch,Slide Type	A D
SW701,702	QSW-F0214AFZZ	Switch,Leaf Type	A C
SW703,704	QSW-F0216AFZZ	Switch,Leaf Type	A B
SW705~707	QSW-F0197AFZZ	Switch,Leaf Type	A C
SW708	QSW-F0216AFZZ	Switch,Leaf Type	A B
	MECHANICAL PARTS		
2	LANGF0970AFFW	Bracket,Flywheel,Tape 1	A D
2	LANGF0970AFZZ	Bracket,Flywheel,Tape 2	A D
5	LBSHZ0086AFZZ	Cushion,Motor	A A
6	LBSHZ0087AFZZ	Cushion	A A
7	LCHSM0573AFZZ	Main Chassis	—
8	LDAiH0066AFZZ	Bracket,Head	A D
9	LHLDW1075AFZZ	Nylon Band,60mm	A A
10	LHLDW1112AFZZ	Holder Tape,Wire	A A
11	LHLDW3085AFZZ	Wire Holder	A A
13	LHLDZ3081AFFD	Felt Holder	A A
14	LHLDZ3082AFZZ	Metal Holder	A A
15	LPiNZ0062AFFJ	Pin,Latch Plate	A B
16	LPiNZ0070AFFD	Reverse Rod	A B
17	LPiNZ0071AFFD	Auto Stop Rod	A B
18	LPLTM0166AFZZ	Head Plate	A C
19	LPLTM0167AFZZ	Plate,Head Bracket	A E
20	LPLTM0168AFZZ	Plate,Over Stroke	A C
21	LPLTM0169AFZZ	Reverse Plate	A C
23	LPLTM0173AFFW	Plate,Cam Support	A B
25	LRTNP0058AFZZ	Stopper	A A
26	LRTNP0059AF00	Retaining Ring	A A
27	LSLVM0217AFFW	Sleeve,Play Idler	A A
28	MARMM0073AFFW	Arm,Erase Prevention,Tape 2 Only	A B
29	MARMM0074AFFW	Arm,Play Select	A A
30	MARMM0075AFFW	Arm,Standby,Tape 1 Only	A A
31	MARMP0033AF00	Arm,Reverse Cam Lock	A A
32	MARMP0034AF00	Arm,Reverse Cam	A B
33	MCAMP0075AF00	Cam,Play	A B
34	MCAMP0076AF00	Cam,Reverse	A B
35	MCAMP0077AF00	Cam,End	A B
36	MLEVF1805AFFW	Lever,Pause Back	A B
37	MLEVF1812AFFW	Lever,Faste Forward/Rewind	A B
38	MLEVF1884AFFW	Lever,Main Lock,Tape 2	A B
38	MLEVF1888AFFW	Lever,Main Lock,Tape 1	A B
39	MLEVF1814AFFW	Lever,Switch	A B
40	MLEVF1815AFFW	Lever,Obstruction,Tape 2 Only	A A
41	MLEVF1816AFFW	Lever,APSS Lock,Tape 2	A B
41	MLEVF1816AFZZ	Lever,APSS Lock,Tape 1	A C
42	MLEVF1818AFFW	Lever,Lock Release	A A
43	MLEVF1819AFFW	Lever,Erase Prevention,Tape 2 Only	A A
44	MLEVF1820AFFW	Lever,Pause,Tape 2 Only	A A
45	MLEVF1821AFFW	Lever,Eject	A A
46	MLEVF1822AFFW	Lever,Cam Timing	A A
47	MLEVF1806AFFW	Lever,Record	A E
48	MLEVF1807AFFW	Lever,Playback	A E
49	MLEVF1808AFFW	Lever,Rewid	A E
50	MLEVF1810AFFW	Lever,Stop	A E
51	MLEVF1811AFZZ	Lever,Pause,Tape 2	A E
51	MLEVF1885AFFW	Lever,Pause,Tape 1	A C
52	MLEVF1809AFFW	Lever,Fast Forward	A E
53	MLEVP0502AFZZ	Lever,Pause Lock,Tape 2 Only	A B
54	MLEVP0637AF00	Lever,Sensor	A A
55	MLEVP0638AF00	Lever,Brake Release	A A
56	MLEVP0639AF00	Lever,Latch Release	A A
57	MLEVP0640AF00	Lever,Erase Prevention,Tape 2 Only	A A
58	MLEVP0641AF00	Lever,Play Cam Lock	A B
59	MLEVP0642AF00	LeVer,Timing	A A
60	MLEVP0643AF00	Lever,Head Back	A A
61	MLEVP0644AF00	Lever,Fast Forward/Rewind Release	A A
62	MLEVP0708AF00	Lever,End Selector	A A
63	MLEVP0646AF00	Lever,Direction	A A
64	MLEVP0647AF00	Lever,Record Release	A A
65	MLEVP0648AF00	Lever,Switch Operation	A B
66	MLEVP0650AF00	Lever,APSS Switch,Tape 1 Only	A A
67	MLEVP0652AF00	Lever,Mode,Tape 2 Only	A A
68	MLEVP0653AF00	Lever,Stop Release	A A
69	MLEVP0670AFZZ	Lever,Pause Stop,Tape 2 Only	A A
70	MLEVP0649AF00	Lever,Holder Lock	A B
75	MSPRC0449AFFJ	Spring,Latch Lock	A A
76	MSPRC0458AFFJ	Spring,Pause Lock Lever	A A
77	MSPRC0575AFFJ	Spring,Clutch	A A
78	MSPRC0578AFFJ	Spring,Cassette Guide	A A
79	MSPRC0579AFFJ	Spring,Azimuth	A A
80	MSPRC0580AFFJ	Spring,Back Tention	A A
81	MSPRC0581AFFJ	Spring,Brake Release Lever	A A
82	MSPRC0582AFFJ	Spring,Pause Lever	A A
83	MSPRC0583AFFJ	Spring,Fast Forward	A A
84	MSPRD0689AFFJ	Spring,Over Stroke	A A
85	MSPRD0690AFFJ	Spring,Play Cam Lock Lever	A A
86	MSPRD0691AFFJ	Spring,Stop/Rewind Selector	A A
87	MSPRD0692AFFJ	Spring,Head Selector	A A
88	MSPRD0693AFFJ	Spring,Reverse Cam Lock Arm	A A
89	MSPRD0694AFFJ	Spring,Direction Selector	A A
90	MSPRD0696AFFJ	Spring,Pause Killer	A A
92	MSPRD0698AFFJ	Spring,Play Select Arm	A A
93	MSPRD0699AFFJ	Spring,APSS Lever,Tapel Only	A A
94	MSPRD0700AFFJ	Spring,Forward Pinch Roller	A A
95	MSPRD0701AFFJ	Spring,Reverse Pinch Roller	A A
96	MSPRD0722AFFJ	Spring,Head Obstruction,Tape 2 Only	A A
97	MSPRD0723AFFJ	Spring,Revers Stop	A A
98	MSPRP0370AFFW	Plate Spring,Cassette Retaining	A A
99	MSPRP0430AFFJ	Plate Spring,Head Plate	A A
100	MSPRT1196AFFJ	Spring,Main Lock Lever	A A
101	MSPRT1197AFFJ	Spring,Head Bracket	A A
102	MSPRT1198AFFJ	Spring,End Select	A A
103	MSPRT1205AFFJ	Spring,Prevention,Tape 2 Only	A A
104	NBALS0006AGFJ	Steel Ball,ϕ2mm	A A
105	NBALS0056AFZZ	Steel Ball,ϕ1.5mm	A A
106	NBLTH0108AF00	Belt,Flywheel	A C
107	NBLTK0352AF00	Belt,Turntable	A B
108	NBRGC0116AFZZ	Capstan Metal,Forward	A B
109	NBRGC0117AFZZ	Capstan Metal,Reverse	A B
110	NDAiR0194AFZZ	Take-up Turntable	A E
111	NDAiR0195AFZZ	Supply Turntable	A C
112	NFLYC0136AFZZ	Flywheel,Reverse	A H
113	NFLYC0135AFZZ	Flywheel,Forward	A F
114	NGERH0186AFZZ	Gear,Fast Foward/Rewind	A E
115	NGERH0187AF00	Gear,Play	A A
116	NGERH0188AF00	Gear,Speed Reduction	A A
117	NGERH0189AF00	Gear,Clutch	A A
118	NGERH0190AF00	Gear,Head	A A
119	NiDR-0091AFZZ	Idler,Playback	A D
121	NPLYR0116AFZZ	Pulley,Senter	A C
122	NRŌLY0075AFZZ	Pinch Roller,Forward	A D
123	NRŌLY0076AFZZ	Pinch Roller,Reverse	A D
124	PCUSF0033AF00	Cushion,Clutch Gear	A A
125	PGiDM0129AF00	Tape Guide	A A
126	RHEDF0100AFZZ	Head,Tape 1	A N
127	RHEDK0052AFZZ	Head,Tape 2	A V
128	LPLTM0172AFZZ	Plate,Lever Holder	A E
129	MSPRT1216AFFJ	Spring,Play Lever	A A
130	MSPRD0697AFFJ	Spring,Pause Back	A A
131	MSPRT1224AFFJ	Spring,APSS Lock	A A
132	MLEVP0697AF00	Lever,Brake	A A
133	MSPRC0619AFFJ	Spring,Brake Lever	A A
134	JKNBM0687AFSA	Button,Operation,H(R/BK/P) for EX,E(R/BK/P/W)	A C
137	JKNBZ0491AFSA	Knob,Reverse Mode Selector Tape 2 Only	A C
138	JKNBZ0492AFSA	Knob,Direction Selector	A C
139	LANGT1454AFFW	Bracket,Knob Lever	A B
141	MSPRT1222AFFJ	Spring,Record Lever,Tape 2 Only	A A
142	MLEVF1879AFFW	Lever,Record Lever,Tape 2 Only	A B
143	MSPRT1233AFFJ	Spring,GND.	A A
144	JKNBM0686AFSA	Button,Auto-Reverse Continuing to TAPE 2 Play,Tape 1,H(R/BK/P) for EX,E(R/BK/P/W)	A C
145	JKNBM0686AFSB	Button,Record,Tape 2,H(R/BK/P) for EX,E(R/BK/P/W)	A C
146	JKNBM0687AFSB	Button,Continuous Play,Tape 1,H(R/BK/P) for EX,E(R/BK/P/W)	A C
147	JKNBM0687AFSC	Button,Play,Tape 2,H(R/BK/P) for EX,E(R/BK/P/W)	A C
148	JKNBM0686AFSC	Button,Record,Tape 2,H(R/BK/P)	A C
149	JKNBM0687AFSE	Button,Operation,H(R/BK/P)	A C
501	XJPSD26P08000	Screw,ϕ2.6×8mm	A A
502	LX-BZ0450AFZZ	Screw,ϕ2×6mm	A A
503	LX-BZ0451AFFD	Screw,Motor	A A
504	LX-HZ0143AFFD	Screw,ϕ2×8mm,Tape 1 Only	A A
505	LX-WZ1106AFZZ	Washer,Senser	A A
506	LX-WZ1107AFZZ	Washer,ϕ3.5×ϕ5×0.25mm	A A
507	LX-WZ5018AGZZ	Washer,ϕ2.1×ϕ4×0.25mm	A A
508	LX-WZ9053AFZZ	Washer,ϕ2.4×ϕ5×0.5mm	A A
509	LX-WZ9064AFZZ	Washer,ϕ1.5×ϕ3.8×0.5mm	A A
510	XBPSD14P07000	Screw,ϕ1.4×7mm	A A
511	XHBSD20P04000	Screw,ϕ2×4mm	A A
512	XJBSD20P06000	Screw,ϕ2×6mm	A A
513	XJBSD26P08000	Screw,ϕ2.6×8mm	A A
514	XNESD20-16000	Nut,ϕ2×1.6mm	A A
515	XREUJ15-04000	Stop Ring,E-Type,ϕ1.5×0.4mm	A A
516	XWHJZ21-05040	Washer,ϕ2.1×ϕ4×0.5mm	A A
517	XWHJZ23-05044	Washer,ϕ2.3×ϕ4.4×0.5mm	A A
518	XWHJZ47-02075	Washer,ϕ4.7×ϕ7.5×0.2mm	A A
519	XWVSD27-03000	Washer,ϕ2.7mm	A A
520	XWHSD21-05065	Washer,ϕ2.1×ϕ6.5×0.5mm	A A
521	LX-BZ0571AFFD	Screw,ϕ2×4mm	A A
522	XASSF17P03000	Screw,ϕ1.7×3.0mm	A A
523	XWHNZ26-05047	Washer,ϕ2.6×ϕ4.7×0.5mm	A A
	CABINET PARTS		
201	CCAB-1551AF01	Front Cabinet Assembly,H(R),E(R)	A Y
201	CCAB-1551AF03	Front Cabinet Assembly,H(BK),E(BK)	A Y
201	CCAB-1551AF05	Front Cabinet Assembly,H(P),E(P)	A Y
201	CCAB-1551AF07	Front Cabinet Assembly,E(W)	A Y
201-1	————	Front Cabinet,H(P),E(P)	—
201-1	————	Front Cabinet,H(R),E(R)	—
201-1	————	Front Cabinet,H(BK),E(BK)	—
201-1	————	Front Cabinet,E(W)	—
201-2	HDALM0472AFSA	Dial Scale,H(R),E(R)	A K
201-2	HDALM0472AFSB	Dial Scale,H(BK),E(BK)	A K
201-2	HDALM0472AFSC	Dial Scale,H(P),E(P)	A K
201-2	HDALM0472AFSD	Dial Scale,E(W)	A K
201-3	HPNC-0234AFSA	Punching Metal,H(R/BK),E(R/BK)	A H
201-3	HPNC-0234AFSB	Punching Metal,H(P),E(P/W)	A H
201-4	HPNLD1253AFZZ	Window Dial	A C
201-5	HGRL-1091AFSB	Decoration,Tweeter,H(R),E(R)	A H
201-5	HGRL-1091AFSC	Decoration,Tweeter,H(BK),E(BK)	A H

REF.NO.	PART NO.	DESCRIPTION	CODE
201-5	HGRL-1091AFSD	Decoration,Tweeter,H(P),E(P)	A H
201-5	HGRL-1091AFSE	Decoration,Tweeter,E(W)	A H
•201-6	TLABZ0645AFZZ	Mirror Label	A A
202	CCAB-1552AF01	Rear Cabinet Assembly,H(R)	A Y
202	CCAB-1552AF03	Rear Cabinet Assembly,H(BK)	A Y
202	CCAB-1552AF05	Rear Cabinet Assembly,H(P)	A Y
202	CCAB-1553AF01	Rear Cabinet Assembly,E(R)	A Y
202	CCAB-1553AF03	Rear Cabinet Assembly,E(BK)	A Y
202	CCAB-1553AF05	Rear Cabinet Assembly,E(P)	A Y
202	CCAB-1553AF07	Rear Cabinet Assembly,E(W)	A Y
202	CCAB-1554AF01	Rear Cabinet Assembly,H(R)for EX	A Y
202	CCAB-1554AF03	Rear Cabinet Assembly,H(BK)for EX	A Y
202	CCAB-1554AF05	Rear Cabinet Assembly,H(P)for EX	A Y
202-1	————	Rear Cabinet,H(R)	—
202-1	————	Rear Cabinet,H(BK)	—
202-1	————	Rear Cabinet,H(P)	—
202-1	————	Rear Cabinet,H(R)for EX	—
202-1	————	Rear Cabinet,H(BK)for EX	—
202-1	————	Rear Cabinet,H(P)for EX	—
202-1	————	Rear Cabinet,E(R)	—
202-1	————	Rear Cabinet,E(P)	—
202-1	————	Rear Cabinet,E(BK)	—
202-1	————	Rear Cabinet,E(W)	—
202-2	GCōVA1664AFSA	Cover,Band Knob,H(R),E(R)	A C
202-2	GCōVA1664AFSB	Cover,Band Knob,H(BK),E(BK)	A C
202-2	GCōVA1664AFSC	Cover,Band Knob,H(P),E(P)	A C
202-2	GCōVA1664AFSD	Cover,Band Knob,E(W)	A C
202-3	HDECA0640AFSA	Decoration Plate,Top,H(R)	A P
202-3	HDECA0640AFSB	Decoration Plate,Top,H(BK)	A P
202-3	HDECA0640AFSC	Decoration Plate,Top,H(P)	A P
202-3	HDECA0641AFSA	Decoration Plate,E(R)	A P
202-3	HDECA0641AFSB	Decoration Plate,E(BK)	A P
202-3	HDECA0641AFSC	Decoration Plate,E(P)	A P
202-3	HDECA0641AFSD	Decoration Plate,E(W)	A P
202-4	LANGQ1000AFFW	Bracket,Antenna	A B
•202-5	PCUSU0304AFZZ	Cushion,In Mic	A A
203	GFTA-0068AFSA	Cassette Holder Assembly,Tape 1,H(R/BK),E(R/BK)	A S
203	GFTA-0068AFSB	Cassette Holder Assembly,Tape 1,H(P),E(P/W)	A S
203-1	————	Cassette Holder,H(R/BK),E(R/BK)	—
203-1	————	Cassette Holder,H(P),E(P/W)	—
203-2	HDECB0313AFSA	Decoration Plate Cassete Holder	A D
203-3	HPNLH1158AFSA	Panel,Cassette Holder,H(R/BK),E(R/BK)	A L
•203-3	HPNLH1158AFSB	Panel,Cassette Holder,H(P),E(P/W)	A L
204	GFTA-0069AFSA	Cassette Holder Assembly,Tape 2,H(R/BK),E(R/BK)	A S
204	GFTA-0069AFSB	Cassette Holder Assembly,Tape 2,H(P),E(P/W)	A S
204-1	————	Cassette Holder,H(R/BK),E(R/BK)	—
204-1	————	Cassette Holder,H(P),E(P/W)	—
204-2	HPNLH1159AFSA	Panel,Cassette Holder,H(R/BK),E(R/BK)	A H
204-2	HPNLH1159AFSB	Panel,Cassette Holder,H(P),E(P/W)	A H
•204-3	HDECB0312AFSA	Decoration Plate Cassette Holder	A C
205	GFTAB1175AFSA	Battery Compartment,H(R),E(R)	A F
205	GFTAB1175AFSB	Battery Compartment,H(BK),E(BK)	A F
205	GFTAB1175AFSC	Battery Compartment,H(P),E(P)	A F
205	GFTAB1175AFSD	Battery Compartment,E(W)	A F
206	HDECZ0127AFSA	Decoration Plate,Graphic Equalizer A'ssy,H(R),E(R)	A K
206	HDECZ0127AFSB	Decoration Plate,Graphic Equalizer A'ssy,H(BK),E(BK)	A K
206	HDECZ0127AFSC	Decoration Plate,Graphic Equalizer A'ssy,H(P),E(P)	A K
206	HDECZ0127AFSD	Decoration Plate,Graphic Equalizer A'ssy,E(W)	A K
206-1	HDECB0317AFSA	Decoration Plate,Graphic Equalizer,H(R),E(R)	A F
206-1	HDECB0317AFSB	Decoration Plate,Graphic Equalizer,H(BK),E(BK)	A F
206-1	HDECB0317AFSC	Decoration Plate,Graphic Equalizer,H(P),E(P)	A F
206-1	HDECB0317AFSD	Decoration Plate,Graphic Equalizer,E(W)	A F
206-2	LHLDZ1317AFSA	Holder Plate,Graphic Equalizer,H(R/BK),E(R/BK)	A C
206-2	LHLDZ1317AFSB	Holder Plate,Graphic Equalizer,H(P),E(P)	A C
•206-2	LHLDZ1317AFSC	Holder Plate,Graphic Equalizer,E(W)	A C
207	CSPRT0750AF17	Dial Cord Assembly	A C
208	HiNDP1671AFSA	Label,Specifications,H(R)	A C
208	HiNDP1672AFSA	Label,Specifications,H(BK)	A C
208	HiNDP1673AFSA	Label,Specifications,H(P)	A C
208	HiNDP1674AFSA	Label,Specifications,E(R)	A C
208	HiNDP1675AFSA	Label,Specifications,E(BK)	A C
208	HiNDP1676AFSA	Label,Specifications,E(P)	A C
208	HiNDP1677AFSA	Label,Specifications,H(R) for EX	A C
208	HiNDP1678AFSA	Label,Specifications,H(BK) for EX	A C
208	HiNDP1679AFSA	Label,Specifications,H(P) for EX	A C
208	HiNDP1751AFSA	Label,Specifications,E(W)	A C
209	HSSND0393AFSA	Dial Pointer,H(R/BK),E(R/BK)	A B
209	HSSND0393AFSB	Dial Pointer,H(P),E(P/W)	A B
210	JHNDP1073AFSA	Handle,H(R),E(R)	A P
210	JHNDP1073AFSB	Handle,H(BK),E(BK)	A P
210	JHNDP1073AFSC	Handle,H(P),E(P)	A P
210	JHNDP1073AFSD	Handle,E(W)	A P
211	JKNBK0353AFSA	Knob,Volume,H(R),E(R)	A C
211	JKNBK0353AFSB	Knob,Volume,H(BK),E(BK)	A C
211	JKNBK0353AFSC	Knob,Volume,H(P),E(P)	A C
211	JKNBK0353AFSD	Knob,Volume,E(W)	A C
212	JKNBM0684AFSA	Button,FM Mode,H(R),E(R)	A C
212	JKNBM0684AFSB	Button,FM Mode,H(BK),E(BK)	A C
212	JKNBM0684AFSC	Button,FM Mode,H(P),E(P)	A C
212	JKNBM0684AFSD	Button,FM Mode,E(W)	A C
213	JKNBM0699AFSA	Knob,Graphic Equalizer,H(R),E(R)	A C
213	JKNBM0699AFSB	Knob,Graphic Equalizer,H(BK),E(BK)	A C
213	JKNBM0699AFSC	Knob,Graphic Equalizer,H(P),E(P)	A C
213	JKNBM0699AFSD	Knob,Graphic Equalizer,E(W)	A C
214	JKNBN0575AFSA	Knob,Tuning,H(R),E(R)	A C
214	JKNBN0575AFSB	Knob,Tuning,H(BK),E(BK)	A C
214	JKNBN0575AFSC	Knob,Tuning,H(P),E(P)	A C
214	JKNBN0575AFSD	Knob,Tuning,E(W)	A C
215	JKNBP0272AFSA	Knob,Slide Type,H(R),E(R)	A B
215	JKNBP0272AFSB	Knob,Slide Type,H(BK),E(BK)	A B
215	JKNBP0272AFSC	Knob,Slide Type,H(P),E(P)	A B
215	JKNBP0272AFSD	Knob,Slide Type,E(W)	A B
217	LBōSZ0119AF00	Boss	A D
218	LHLDF1363AF00	Frame,Tuner	A K
219	LHLDP1095AF00	Holder,LED	A B
220	LHLDW3074AFZZ	Wire Holder	A A
222	MLiFP0030AFZZ	Damper	A E
225	MSPRD0752AFFJ	Spring,Cassette Up	A A
226	NDRM-0175AFZZ	Drum	A D
227	NPLYD0060AFZZ	Pulley	A B
228	NSFTD0252AFFW	Shaft,Tuning Control	A C
231	PRDAR0286AFZZ	Heat Sink	A B
232	PSLDM3318AFFW	Shield Plate	A A
239	QANTR0136AFZZ	Rod Antenna,H(R/BK),E(R/BK)	A M
239	QANTR0145AFSA	Rod Antenna,H(P),E(P)	A M
239	QANTR0145AFSB	Rod Antenna,E(W)	A M
240	QFSHD2051AFZZ	Fuse Holder	A A
241	QLUGP0109CEFW	Lug	A A
242	QTANB0178AFFW	Battery Terminal ⊕	A A
244	MSPRC0611AFFJ	Battery Spring ⊖	A B
246	QCNWN0184AFZZ	Lead,Battery	A C
247	QCNWN0183AFZZ	Lead,Antenna	A B
248	LANGF1030AFFW	Bracket,Mechanism	A C
249	JKNBK0340AFSA	Knob,Band Selector,H(BK),E(BK)	A B
249	JKNBK0340AFSC	Knob,Band Selector,H(R),E(R)	A B
249	JKNBK0340AFSD	Knob,Band Selector,H(P),E(P)	A B
249	JKNBK0340AFSE	Knob,Band Selector,E(W)	A B
250	GCōVH1199AFSC	Cover,AC Power Supply Socket,H(R)Only	A D
250	GCōVH1199AFSD	Cover,AC Power Supply Socket,H(BK)Only	A D
250	GCōVH1199AFSE	Cover,AC Power Supply Socket,H(P)Only	A D
253	TCAUA0178AFZZ	Caution Label,AC	A A
254	PFLT-0504AF00	Felt	A A
255	MSPRT1246AFFJ	Spring,GND	A A
257	TLABT0053AFZZ	Label,APSS,H(R/BK/P),E(R/BK/P/W)	A A
258	LHLDW1075AFZZ	Nylon,Band,60mm	A A
601	LX-CZ0011AFFD	Screw,φ3×65mm	A A
602	LX-CZ0039AFZZ	Screw,φ3×8mm	A A
603	LX-CZ0052AFFD	Screw,φ3×10mm	A A
604	LX-CZ0053AFFD	Screw,φ3×12mm	A A
605	LX-CZ0057AFFD	Screw,φ3×20mm	A A
606	LX-RZ0007AFZZ	Stop Ring,E-Type	A A
607	XBPSC30P20J00	Screw,φ3×20mm	A A
608	XBPSD26P06J00	Screw,φ2.6×6mm	A A
609	XCBSD26P08000	Screw,φ2.6×8mm	A A
610	XCTSD40P12000	Screw,φ4×12mm	A B
611	LX-BZ0322AFFF	Screw,AC Socket,H(R/BK/P)Only	A A
612	XNESD20-16000	Nut,φ2×1.6mm,H(R/BK/P) Only	A A

REF.NO.	PART NO.	DESCRIPTION	CODE
		ACCESSORIES/PACKING PARTS	
	PSHEK0111AFZZ	Pad,Cassette Holder,H(R/BK/P)for EX	A C
	PSHEK0112AFZZ	Pad,Cassette Holder,H(R/BK/P),E(R/BK/P/W)	A B
⚠	QACCB0061AF09	AC Power Supply Cord,E(R/BK/P/W)	A M
⚠	QACCK0054AF00	AC Power Supply Cord,H(R/BK/P)	A L
	RTPEK0101AFZZ	Cassette Tape,H(R/BK/P)for EX	A K
	SPAKA1598AFZZ	Packing Add.,Left,H(R/BK/P),E(R/BK/P/W)	A E
	SPAKA1599AFZZ	Packing Add.,Right,H(R/BK/P),E(R/BK/P/W)	A E
	SPAKA1641AFZZ	Packing Add.,Left,H(R/BK/P)for EX	A D
	SPAKA1642AFZZ	Packing Add.,Right,H(R/BK/P)for EX	A D
	SPAKC4041AFZZ	Packing Case,H(R)	A H
	SPAKC4042AFZZ	Packing Case,H(BK)	A K
	SPAKC4043AFZZ	Packing Case,H(P)	A H
	SPAKC4044AFZZ	Packing Case,E(R)	A H
	SPAKC4045AFZZ	Packing Case,E(BK)	A H
	SPAKC4046AFZZ	Packing Case,E(P)	A H
	SPAKC4047AFZZ	Packing Case,H(R)for EX	A H
	SPAKC4048AFZZ	Packing Case,H(BK)for EX	A H
	SPAKC4049AFZZ	Packing Case,H(P)for EX	A H
	SPAKC4174AFZZ	Packing Case,E(W)	A H
	SSAKA0035AFZZ	Polyethylene Bag,Operation Manual,H(R/BK/P),E(R/BK/P/W)	A A
	SSAKH0024AGZZ	Polyethylene Bag,Operation Manual,H(R/BK/P)for EX	A A
	SSAKH0103AGZZ	Polyethylene Bag,Unit	A A
	TCAUH0056AGZZ	Caution Label,AC Power Supply Cord,E(R/BK/P/W)	A A
	TGANE1117AFZZ	Warranty Card,E(R/BK/P/W)	A C
	TGANG1054AFZZ	Warranty Card,H(R/BK/P)	A A
	TiNSE1195AFZZ	Operation Manual,E(R/BK/P/W)	A G
	TiNSZ0931AFZZ	Operation Manual,H(R/BK/P)	A G
	TiNSZ0932AFZZ	Operation Manual,H(R/BK/P)for EX	A G
	TLABJ0006AFZZ	Label,MADE IN JAPAN,E(R/BK/P/W)	A A
	TLABZ0894AFZZ	Label,Special Feature,H(R/BK/P)for EX	A D
	TLABZ0928AFZZ	Label,Special Feature,Tape 1,H(R/BK/P)	A D
	TLABZ0929AFZZ	Label,Special Feature,Tape 1,E(R/BK/P/W)	A D
	UBATU0010AGZZ	Battery,H(R/BK/P)for EX	A C

P.W.B. ASSEMBLY (Not Replacement Item)

PWB-A1～A4	DKEND0665AF01	Main/Power Supply/LED/Terminal,H (Combined Assembly)	—
PWB-A1～A4	DKEND0669AF01	Main/Power Supply/LED/Terminal,E (Combined Assembly)	—
PWB-B	DUNTR0209AF49	Tuner,H	—
PWB-B	DUNTR0209AF50	Tuner,E	—

Writer and Editor: Quality & Reliability Control Center of Audio Systems Group, Sharp Corp.

A8604-8511NK·IS·J

Printed in Japan
In Japan gedruckt
Imprimé au Japon